RODEN

ІГРАШКА. ДЛЯ ДІТЕЙ ВІД 10 РОКІВ

ЗБІРНА МОДЕЛЬ / MODEL KIT / MODELLBAUSATZ

Масштаб / Scale / Maßstab

1:72

№ 011

Gotha G.IV

Бомбардувальники Gotha G.I, Gotha G.II, Gotha G.III збудовані в 1915-1916 роках фірмою Gothaer Waggonfabric AG були принципово новими бойовими машинами, але вони не могли виконувати "стратегічні місії" (під цим терміном німецьке командування розуміло перш за все, налети на Англію). Ситуація докорінно змінилася після вдалих випробувань чергової модифікації "Гота" G.IV. Gotha G.IV відрізнялася від попередника наявністю елеронів на обох крилах та так званим "тунелем Готи" - спеціальним вирізом у задній нижній частині фюзеляжу, що давало змогу стрільцеві захищати літак як з верхньої так і з нижньої напівсфер. Окрім того, було встановлено додатковий бак для збільшення бойового радіусу. Інспекція повітряних сил одразу ж замовила у фірми Gotha 52 літаки, а наприкінці 1916 року ще 180 машин, які мали збудувати за ліцензію фірми Luft Verkehrs-Gessellschaft (LVG) та Siemens Schuckert Werke (SSW).

В березні-квітні 1917 року новий підрозділ Kagohl 3, що вже неофіційно йменувався Englandgeschwader, отримав перші серійні "четвірки". Головною базою Kagohl 3 було місто Ньювманстер, розташоване на Бельгійському узбережжі у безпосередній близькості до Великої Британії.

Перший рейд Kagohl 3 здійснила 25 травня 1917 року на міста Фолкстоун, Шорнкліфф та Черітон. Наслідки були жахливі - 95 осіб загинуло, 192 поранено. За кількістю жертв цей рейд одразу ж перевершив найкращі нальоти дирижаблів.

До вересня 1917 року Kagohl 3 ще сім разів бомбили Англійські острови (у тому числі Лондон - тричі). 13 червня 1917 року чотирнадцять Gotha G.IV атакували територію поблизу вокзалу "Ліверпуль Стріт Стейшн", скинувши загалом 72 бомби. Жертвами стали 162 особи, ще 432 було поранено. Цей наліт увійшов в історію Першої Світової як найпотужніший з огляду на кількість жертв.

Громадськість Великої Британії була приголомшена, преса звинуватила уряд у безпорадності. Англійцям довелося докорінно змінити всю систему протиповітряної оборони, створивши так звану Home Defense.

Німеччина, навпаки, святкувала "перемогу". Командир Kagohl 3, гауптман Ернст Бранденбург був нагороджений найвищою нагородою для авіаторів Pour Le Merite ("Блакитний Макс"). До цього кавалерами "Блакитного Максу" були лише льотчики-винищувачі.

У вересні 1917 року Kagohl 3 повністю перейшла на нічні рейди. Це зумовлювалося значними втратами стратегічно важливих Gotha G.IV у кожному рейді, оскільки створена британцями Home Defense виявилася досить ефективною. В цей самий час Kagohl 3 отримала нову модифікацію літака Gotha G.V, яка поступово відтіснила "четвірки" на другий план. Останні п'ять Gotha G.IV були зписані зі служби восени 1918 року.

Gotha G.IV

Gotha G.I, Gotha G.II, Gotha G.III Bombers, built in 1915-1916 by Gothaer Waggonfabric AG, were principally new fighting machines but nevertheless were not able to carry out "The Strategic Missions" (German Command used these word to designate air raids to England first of all). But the situation had been changed radically after the successful testing of a next modification of Gotha G.IV. Gotha G.IV differed from its predecessors in available ailerons on both wings and in so-called "Gotha tunnel" - a special cut-out in the aft bottom part of its fuselage, which allowed its air gunner to defend the aircraft both from upper and lower semispheres. Moreover, additional fuel tank was installed; thus increasing the fighting range. Air Force Inspection had immediately ordered 52 aircraft from Gotha Company and another 180 machines have to be built under a licence from Luft Verkehrs-Gesselschaft (LVG) and Siemens Schuckert Werke (SSW) at the end of 1916.

In March-April 1917, Kagohl 3, a new military unit (unofficially called as Englandgeschwader) had obtained the first batch of serially manufactured "fours". The staging area of Kagohl 3 was at Nieuwmunster, situated on Belgian coastline, in close vicinity to Great Britain.

The first raid was made by Kagohl 3 on 25 May 1917; it was aimed at Folkestone, Shorncliffe and Cheriton. The results were terrible: 95 persons were killed, 192 wounded. As of the number of victims, the raid outdid the best raids of airships at once.

Up to September 1917, Kagohl 3 had bombed British Isles seven times more (London was bombed trice). On 13 June 1917, fourteen Gotha G.IVs have attacked the territory nearly Liverpool Street Station, having dropped 72 bombs in total. 162 persons were killed and 432 more were wounded. This raid went down into history of the First World War as the most powerful raid if to take into account the number of its victims.

General public of Great Britain stood aghast at this, while the press accused the government of a state of paralysis. The British were forced to refit the whole system of air defense radically; they formed so-called Home Defense.

Germany, on the contrary, triumphed over "the defeated enemy". Hauptmann Ernst Brandenburg, commander of Kagohl 3, was awarded with the highest war decoration of airmen Pour le Merite ('Blue Max'). Only fighter pilots were honored with "Blue Max" before then.

Starting from September 1917, Kagohl 3 had switched to the night raids only. It was caused by bad losses among strategically important Gotha G.IVs during each raid, since Home Defense, formed by the British, was found very efficient. At the same time, Kagohl 3 had obtained an new modification of the aircraft Gotha G.V which gradually relegated the 'fours' to the background. The last five Gotha G.IVs have been withdrawn fro first line in the autumn of 1918.

Gotha G.IV

Die Bombenflugzeuge Gotha G.I, Gotha G.II, Gotha G.III, gebaut in den Jahren 1915-1916 von der Firma Gothaer Waggonfabrik AG waren prinzipiell neue Kampfmaschinen, aber sie konnten die "strategischen Missionen" nicht erfüllen (unter diesem Begriff hatte das deutsche Kommando vor allem die Angriffe auf England gemeint). Die Situation hat sich nach erfolgreichen Prüfungen einer neuer Gotha-Modifizierung G.IV von Grund aus geändert. Das Modell Gotha G.IV unterscheidete sich von dessen Vorgänger durch das Vorhandensein der Querruder auf beiden Flügeln und durch den sogenannten "Gotha-Tunnel" - einem Sonderausschnitt im unteren Hinterteil des Flugzeugrumpfes, was dem Schützen eine Möglichkeit gab, das Flugzeug sowohl von oberen als auch von unterer Halbkugel zu schützen. Außerdem war ein zusätzlicher Kraftstofftank zwecks der Erweiterung der Reichweite aufgestellt. Die Inspektion der Luftwaffe hat gleich bei der Firma Gotha 52 Flugzeuge bestellt, und Ende 1916 - noch 180 Maschinen, welche nach der Lizenz von Firmen Luftverkehrsgesellschaft (LVG) und Siemens Schuckert Werke (SSW) gebaut werden sollten.

Im März-April 1917 hat die neue Unterabteilung Kagohl 3, welche bereits inoffiziell Englandgeschwader genannt worden ist, erste serienmäßige "Vierer" erhalten. Als Hauptstützpunkt für Kagohl 3 galt die Stadt Nieuwmunster, welche auf belgischer Küste in unmittelbarer Nähe von Großbritannien lag.

Die Kagohl 3 hat ihren ersten Angriff am 25. Mai 1917 auf die Städte Folkstown, Shorncliff und Cherryton vorgetragen. Die Folgen waren schrecklich - 95 Personen ums Leben gekommen und 192 Personen verletzt. Nach dieser Opferzahl hat dieser Angriff sofort die besten Zeppellinenangriffe übertroffen.

Die Kagohl 3 hat bis zum September 1917 die englischen Inseln noch siebenmal (darunter London - dreimal) gebombt. Am 13. Juni 1917 haben vierzehn Gotha G.IV das Gelände neben dem Bahnhof "Liverpool Street Station" angegriffen, wobei insgesamt 72 Bomben abgeworfen wurden. Zum Opfer sind 162 Personen gefallen und noch 432 Personen wurden verletzt. Dieser Angriff ist in die Geschichte des Ersten Weltkrieges als der größte Angriff unter Berücksichtigung der Opfer eingegangen.

Die Großbritanniens Öffentlichkeit wurde überrascht, die Presse beschuldigte die Regierung der Hilflosigkeit. Die Engländer mußten das ganze Luftschutzsystem völlig ändern und die sogenannte Home Defense bilden.

Das Deutschland ihrerseits feierte den "Sieg". Dem Kommandeur von Kagohl 3 Hauptmann Ernst Brandenburg wurde die höchste Auszeichnung für die Flieger "Pour le Merite" ("Blauen Max") verliehen. Bisher wurden nur die Jagdflieger Ritter des "Blauen Max".

Im September 1917 hat die Kagohl 3 völlig zu den Nachtangriffen übergegangen. Das wurde von wesentlichen Verlusten der aus der strategischen Sicht wichtigen Gotha G.IV bei jedem Einsatz bedingt, da sich die von den Engländern gebildete Home Defense als ziemlich effektiv erwies. Gleichzeitig hatte die Kagohl 3 eine neue Modifizierung des Flugzeugs Gotha G.V erhalten, welche die "Vierer" allmählich in den Hintergrund rückte. Die letzten fünf Flugzeuge Gotha G.IV wurden im Herbst 1918 außer Dienst gestellt.

Технічні характеристики	Performances	Technische Charakteristik
Розмах верхнього крила.....23,70м	Upper wing span.....23,70m	Flügespannweite.....23,70m
Довжина.....12,2м	Length.....12,2m	Rumpflänge.....12,2m
Висота.....4,3м	Height.....4,3m	Höhe.....4,3m
Льотна вага.....3635кг	Take-off weight.....3635kg	Abflugmasse.....3635kg
Швидкість макс.....140км/год	Maximum speed.....140km/h	Hochstgeschwindigkeit.....140km/St
Двигуни 2xMercedes D.IVa, по 260 к.с. кожний	Engines.....2xMercedes D.IVa, 260h.p.	Motor.....2xMercedes D.IVa, 260P.S.
Бомби.....завантаження до 500 кг	Bombs.....up to 500kg	Bomben.....bis 500kg
Кулемети.....2xParabellum LMG14	Guns.....2xParabellum LMG14	Maschinengewehre.....2xParabellum LMG14

Зроблено в Україні / Made in Ukraine

ТОВ Інструментальний завод "Родон", 03062, м. Київ, вул. Невська 7а, оф.35

Інструкція
The instruction

УВАГА - Прочитати обов'язково!

Перед початком роботи уважно вивчіть інструкцію для складання моделі. Деталі з рамок вирізати за допомогою гострого ножа або гострозубців. Номери деталей позначені цифрами:**1, 2, 3**... Рамки, в яких знаходяться деталі, позначені великими латинськими літерами: **A, B, C**... Для деталей, які необхідно фарбувати перед складанням, вказано колір фарби: Ⓐ,Ⓑ,Ⓒ... З'єднувати деталі за допомогою клею Plastic CEMENT 3991, 3992, 3999 або FIX 44601, 44602, 44607.

Вказівка для наклеювання декалей: вирізати з аркуша потрібні декалі (на схемі номери декалей вказано цифрами у квадратах); покласти їх у посуд з чистою водою приблизно на 1/2 хвилини; накласти декалі на модель, а потім зсунути з аркуша. Для кращого прилипання притиснути їх чистою тканиною.

ATTENTION - Useful advice!

Read the instructions carefully prior to assembly. Remove parts from frame with a sharp knife or a pair of scissors and trim away excess plastic. Do not pull off parts. Numbers of parts are marked figures: **1, 2, 3**... Frames, in wich the part is situated, are marked by capital letters: **A, B, C**... For parts, wich should be painted before mounting, are given colors of paint: Ⓐ,Ⓑ,Ⓒ... Use plastic cement ONLY.

Directions for applying the decals: cut out from the sheet the necessary decals (numbers of decals are marked by figures in squares); plunge them into a vessel with pure water for about 1/2 minute; apply the decals on the kit,letting them slide from the paper. For a better adhesion,press them by means of clean rag.

ACHTUNG - Ein nützlicher Rat!

Von der Montage die Zeichung aufmerksam studieren. Die einzeinen Montageteile mit einem Messer oder einer Schere vom Spritzling sorfälling entfemen. Nummern der Einzelteile sind als Ziffer: **1, 2, 3**... Der Rahmen, in welchem sich der Einzelteil befindet, wird als grosser Latienbuchstabe angegeben: **A, B, C**... Für die Einzelteile, die vor der Montage zu färben sind, wird die Farbe des Farbstoffs angegeben: Ⓐ,Ⓑ,Ⓒ... Bitte nur Plastikkleibstoff verwenden.

Anweisungen für Abziehbilder-Anbringung: Die benötigten Abziehbilder vom Blatt abschneiden, in einGlas reines Wasser für etwa 1/2 Minute eintauchen, auf das Modell legen und dann vom Papierbogen abnehmen. Um eine bessere Haftung zu erzielen, die Abziehbilder mit einem reinen Tuch andrücken.



Майстер-модель виготовлена Є.К. Хавіло.
Історико-технічний супровід опрацювали Т. Штик та О. Кривчик.

The master-model is made by Eugene K.Khavilo.
Historical and technical assistance by Taras Shtyk and Alex Krivchik.

Special Thanks to Albatros Publications (UK).

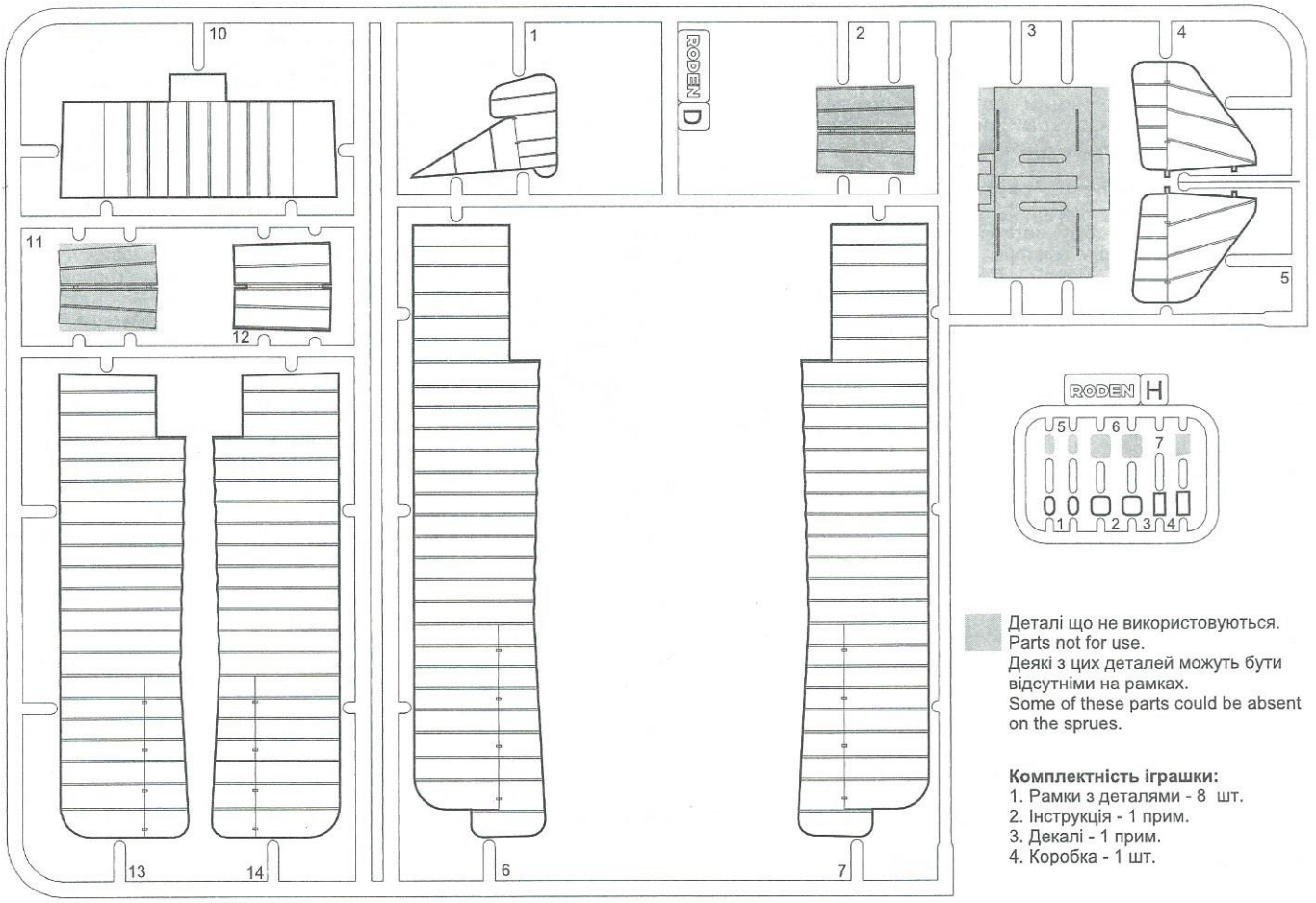

Деталі що не використовуються.
Parts not for use.
Деякі з цих деталей можуть бути відсутніми на рамках.
Some of these parts could be absent on the sprues.

Комплектність іграшки:
1. Рамки з деталями - 8 шт.
2. Інструкція - 1 прим.
3. Декалі - 1 прим.
4. Коробка - 1 шт.

RODEN B

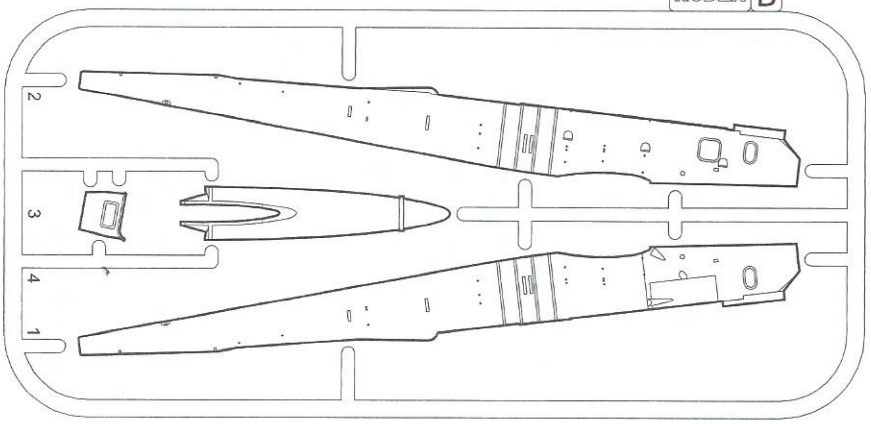

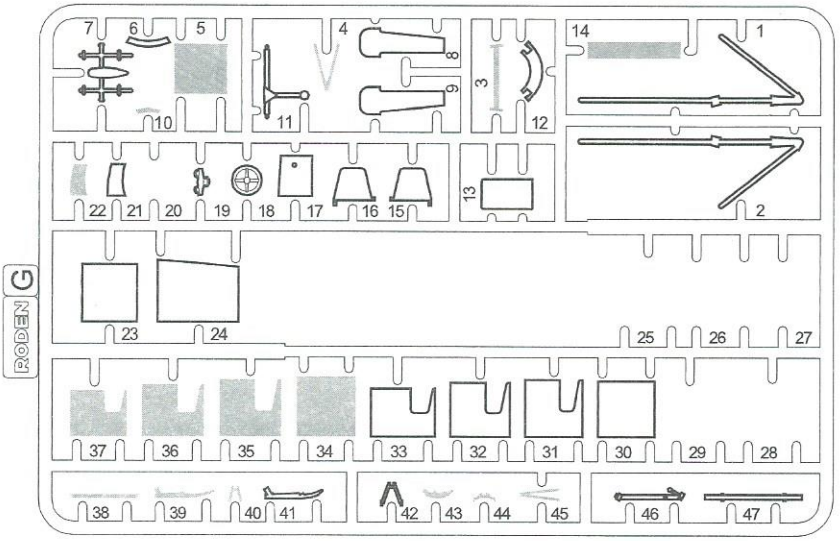

RODEN G

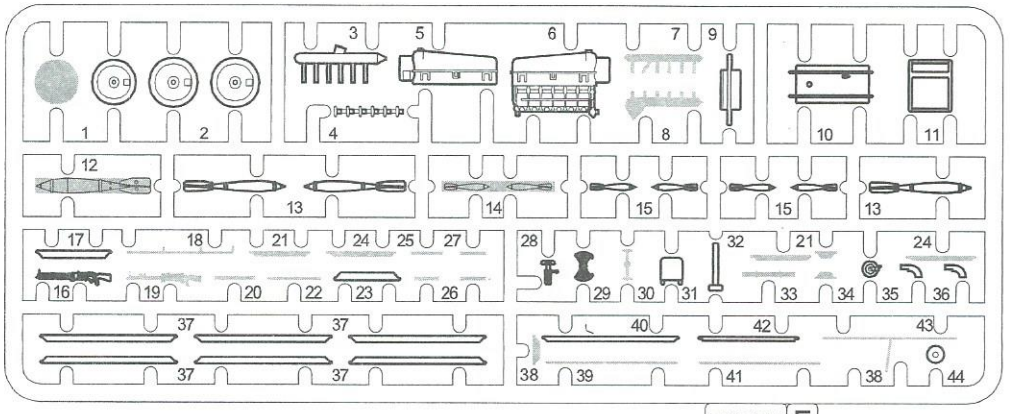

x 2

RODEN F

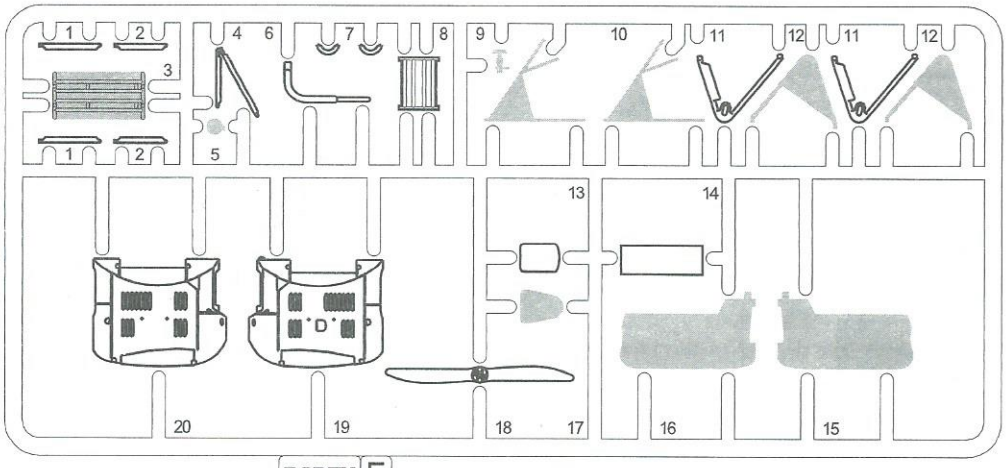

x 2

RODEN E

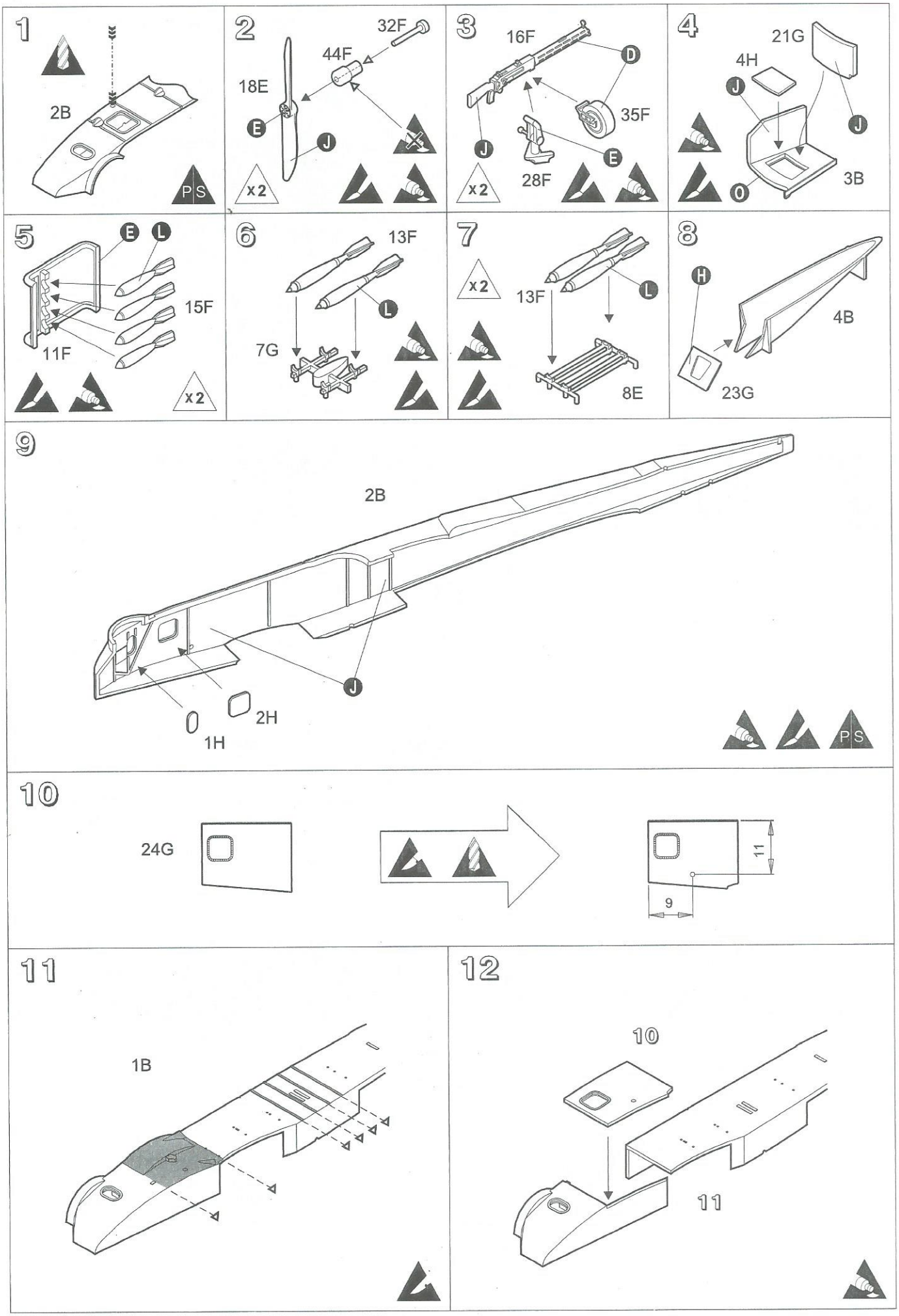
1
2B
P S
2
32F
44F
18E
E
J
x2
3
16F
D
35F
J
E
28F
x2
4
21G
4H
J
J
O
3B
5
E
L
15F
11F
x2
6
13F
L
7G
7
x2
13F
L
8E
8
H
4B
23G
9
2B
J
O
2H
1H
P S
10
24G
11
9
11
1B
12
10
11

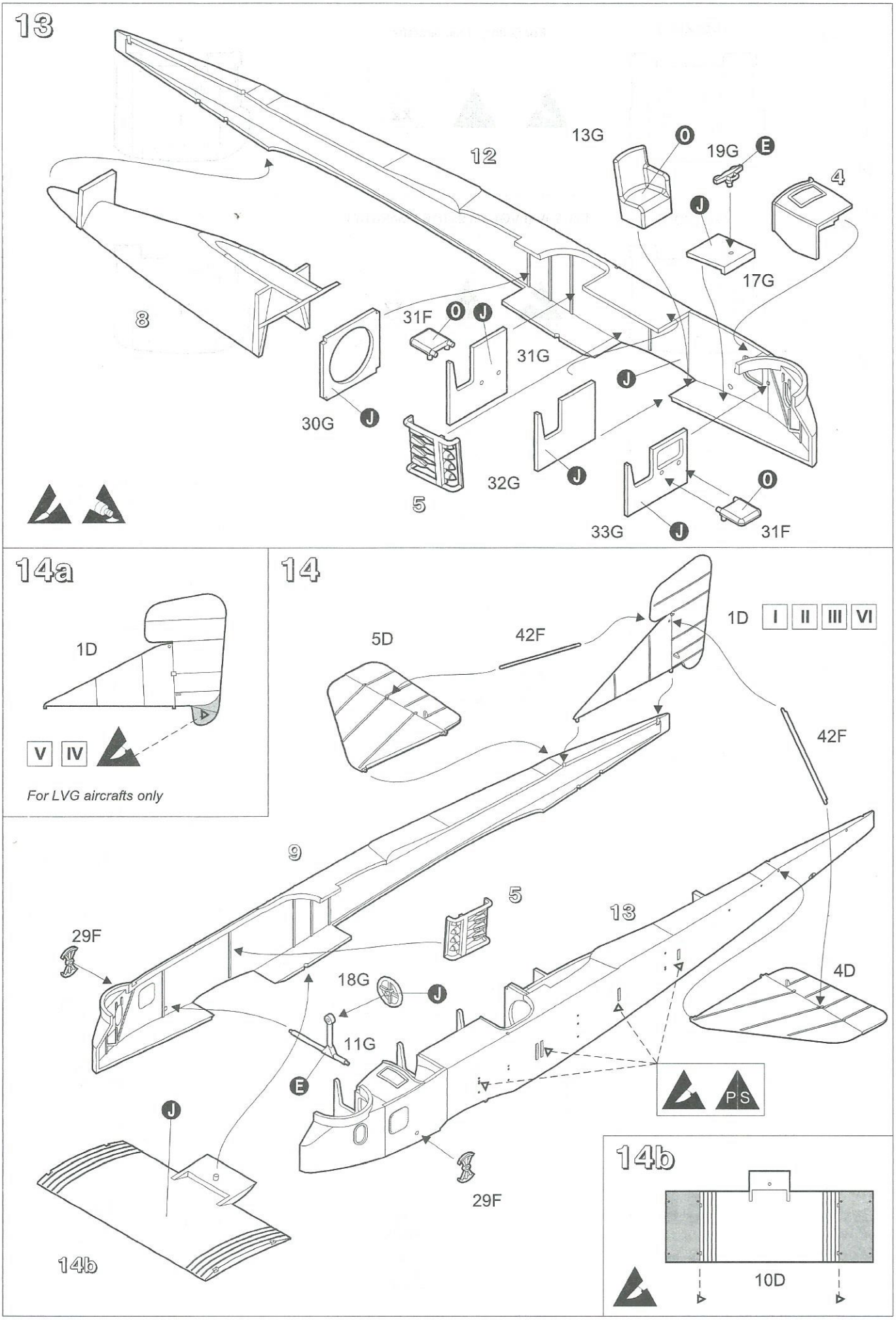
13
12
13G
O
19G
E
4
J
17G
8
31F
O
J
31G
J
30G
J
5
32G
J
O
33G
J
31F
14a
1D
V
IV
For LVG aircrafts only
14
1D
I
II
III
VI
5D
42F
42F
9
5
13
29F
18G
J
4D
11G
E
J
PS
29F
14b
14b
10D

15a

19E(20E)

For Gotha - built aircrafts

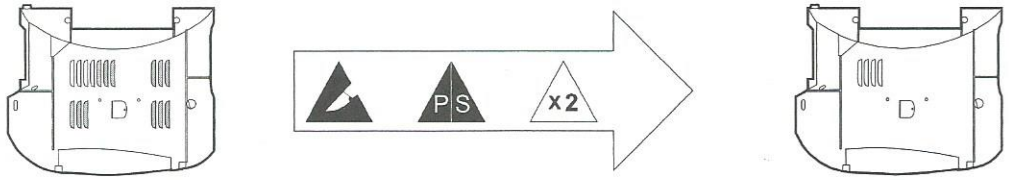

I

II

III

15b

19E(20E)

For G.IV (LVG) w/n 991/16 ("MoRoTa")

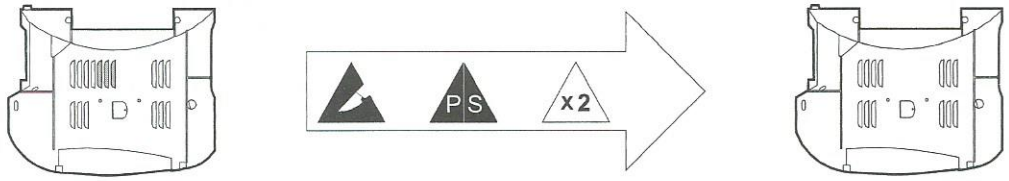

V

15c

19E(20E)

For G.IV (LVG) w/n 983/16

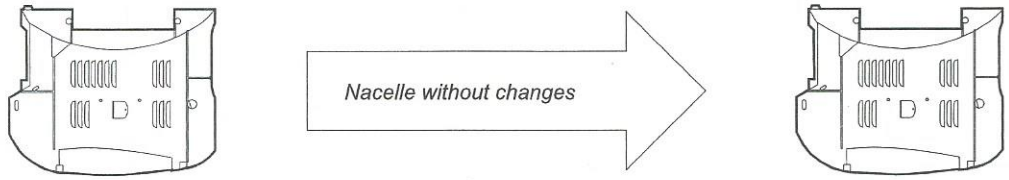

IV

15d

19E(20E)

For SSW - built aircrafts

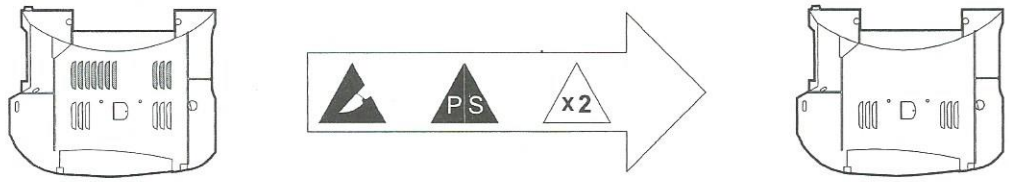

VI

16

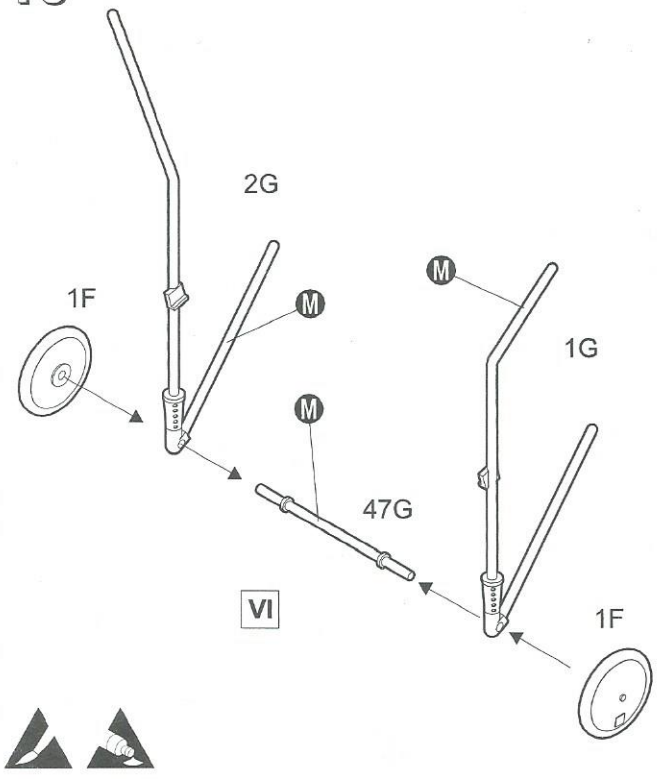

17

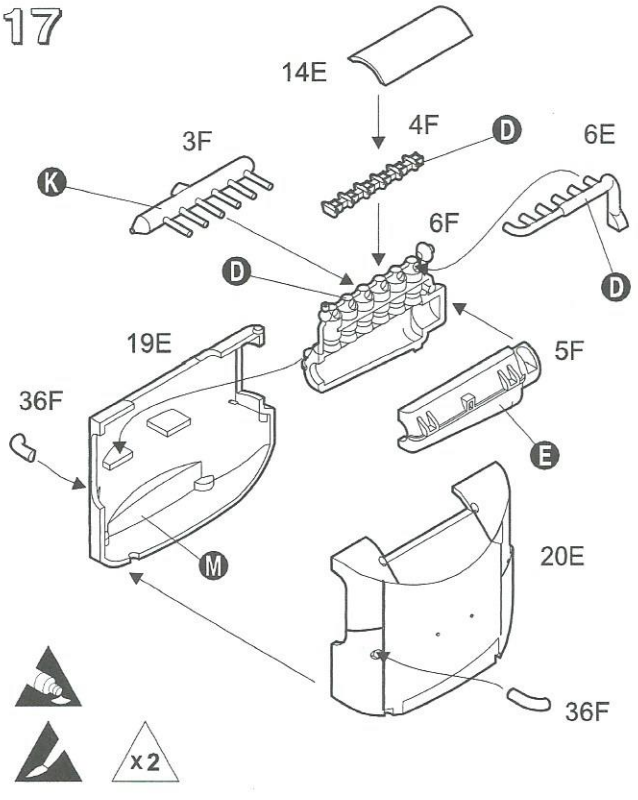

18

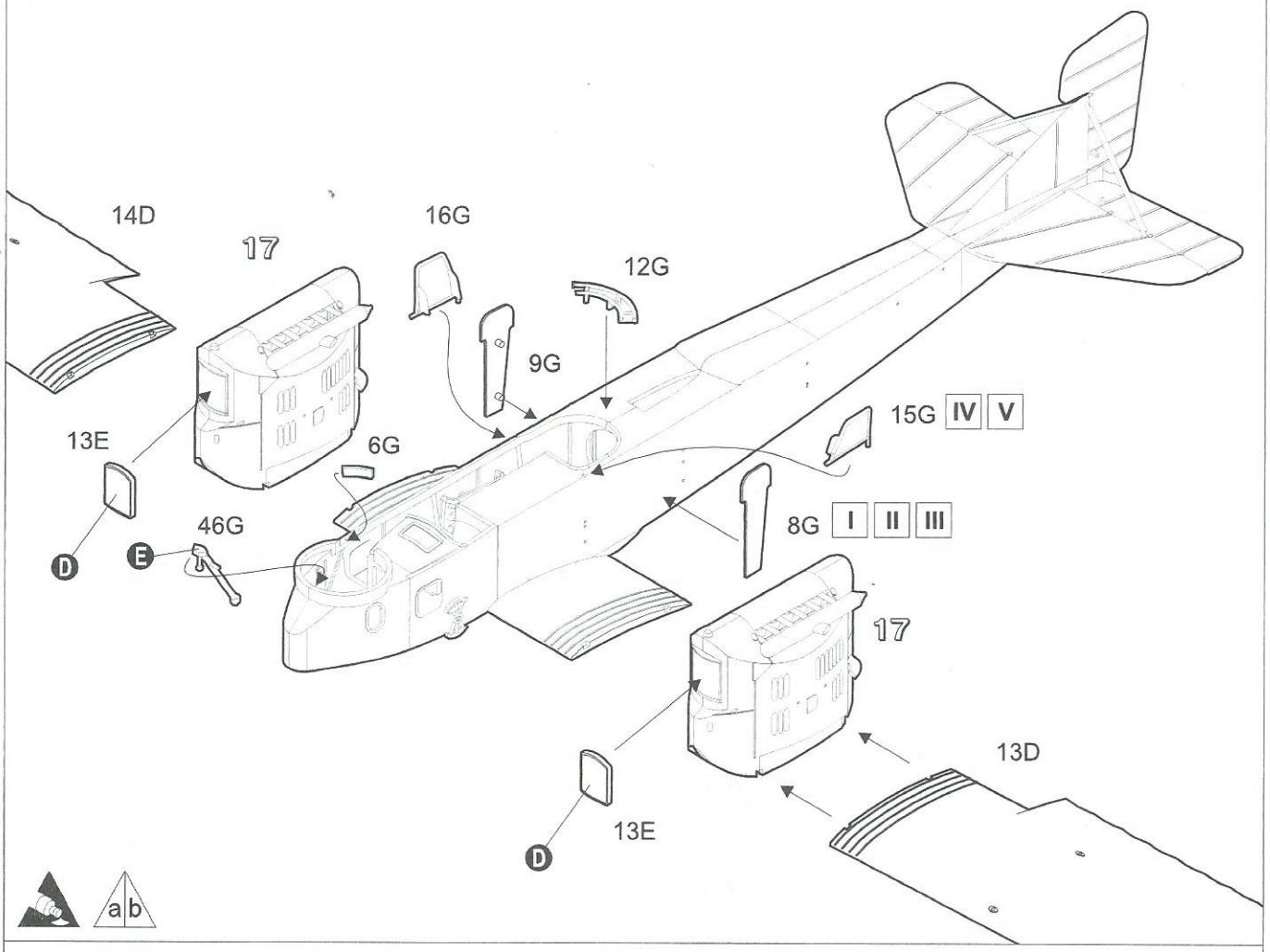
14D
17
16G
12G
9G
15G IV V
13E
6G
8G I II III
D
E
46G
17
13D
13E
D
a b

19

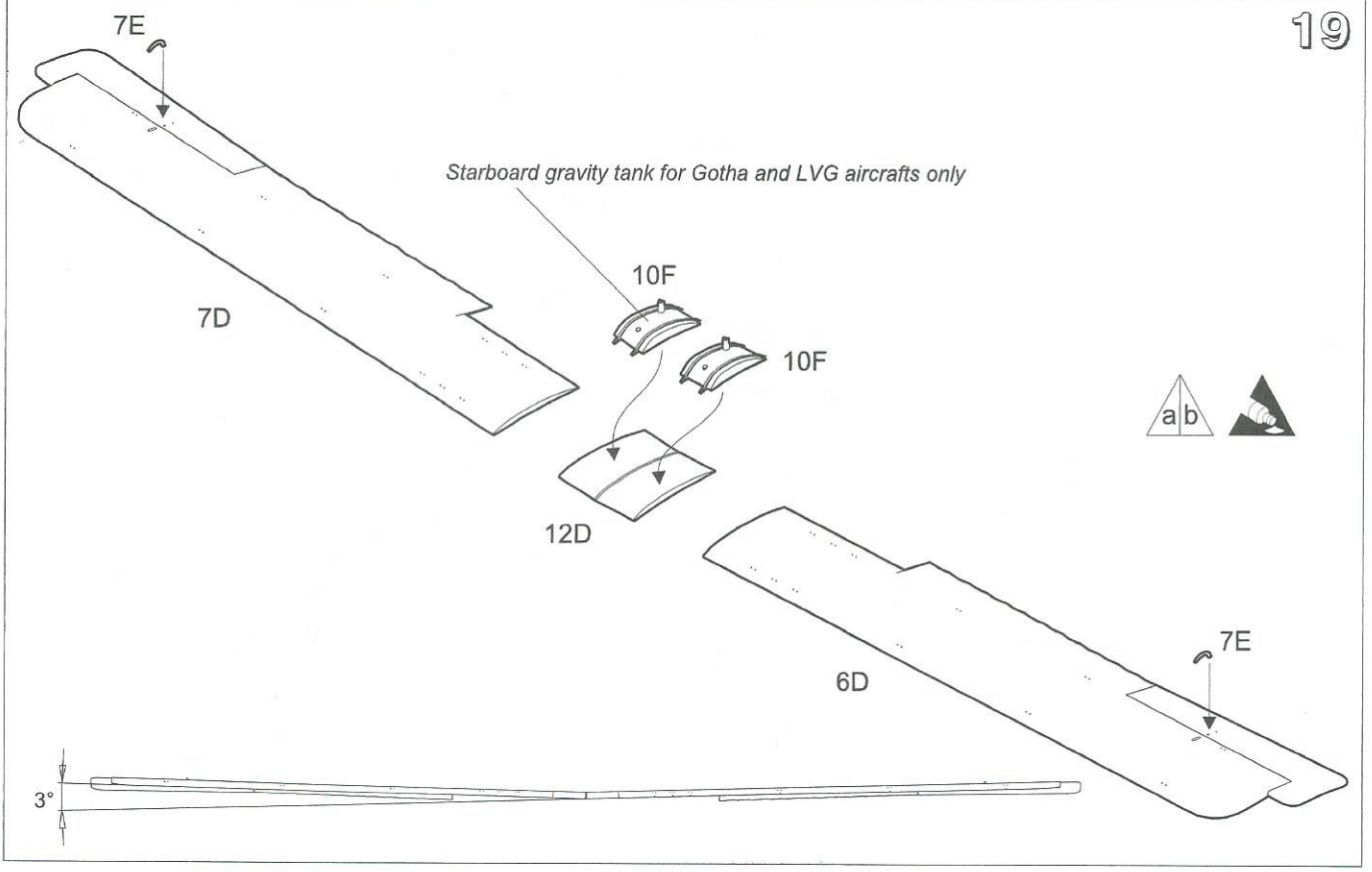
7E
Starboard gravity tank for Gotha and LVG aircrafts only
10F
7D
10F
a b
12D
7E
6D
3°

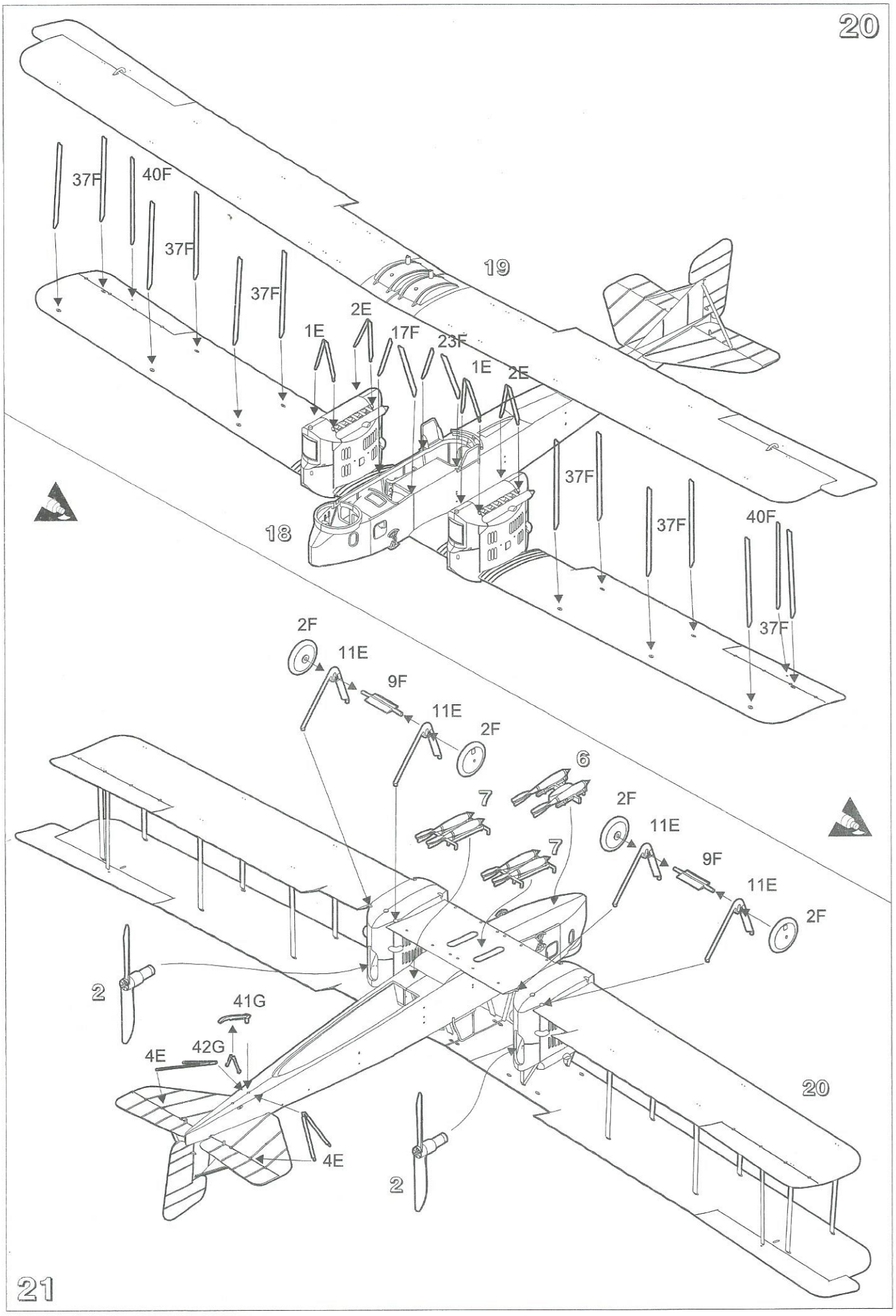
20
37F
40F
37F
37F
19
2E
1E
17F
23F
1E
2E
37F
37F
40F
18
37F
2F
11E
9F
11E
2F
6
7
2F
11E
7
9F
11E
2F
2
41G
42G
4E
4E
2
20
21

22

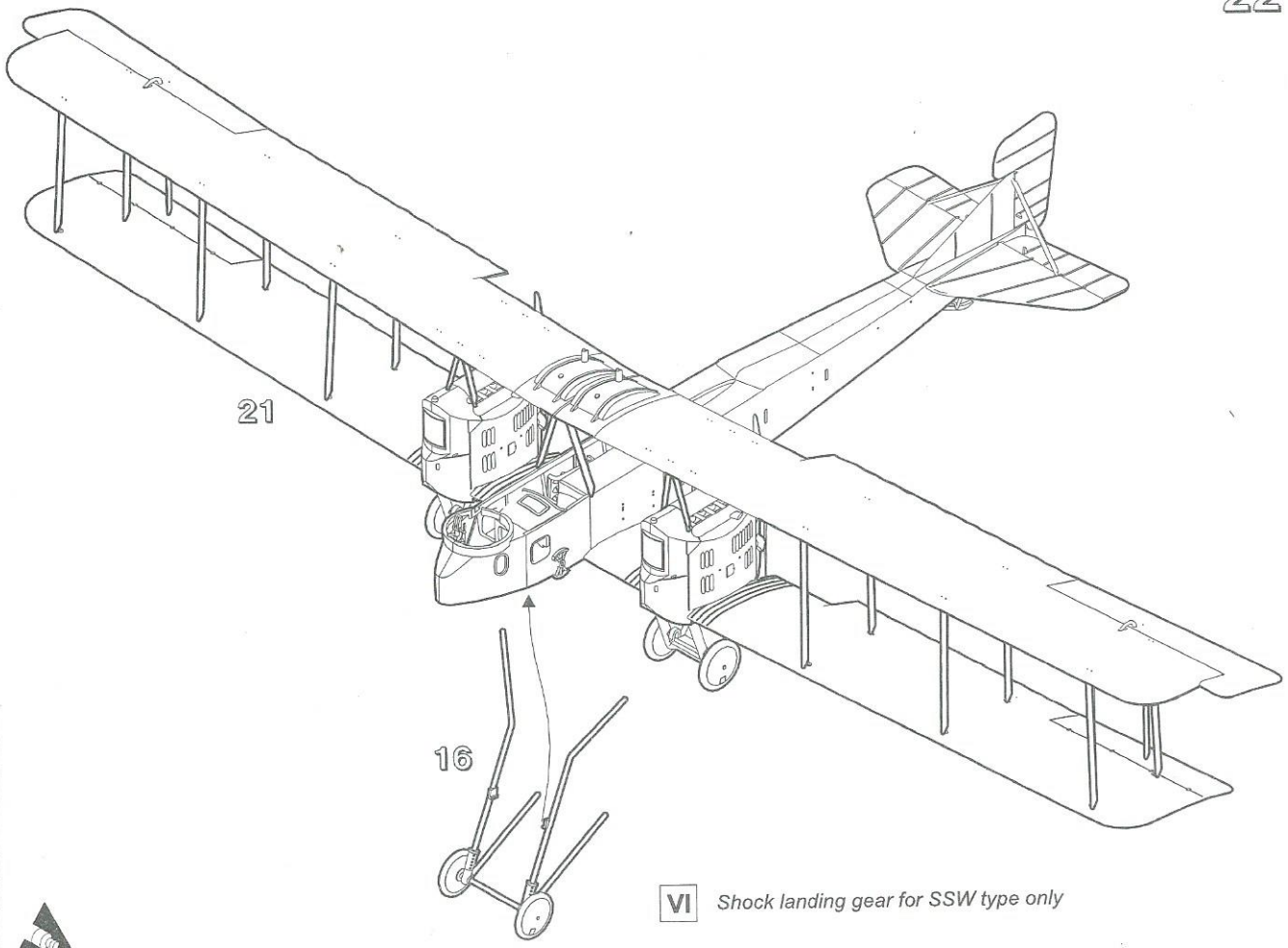

VI *Shock landing gear for SSW type only*

23

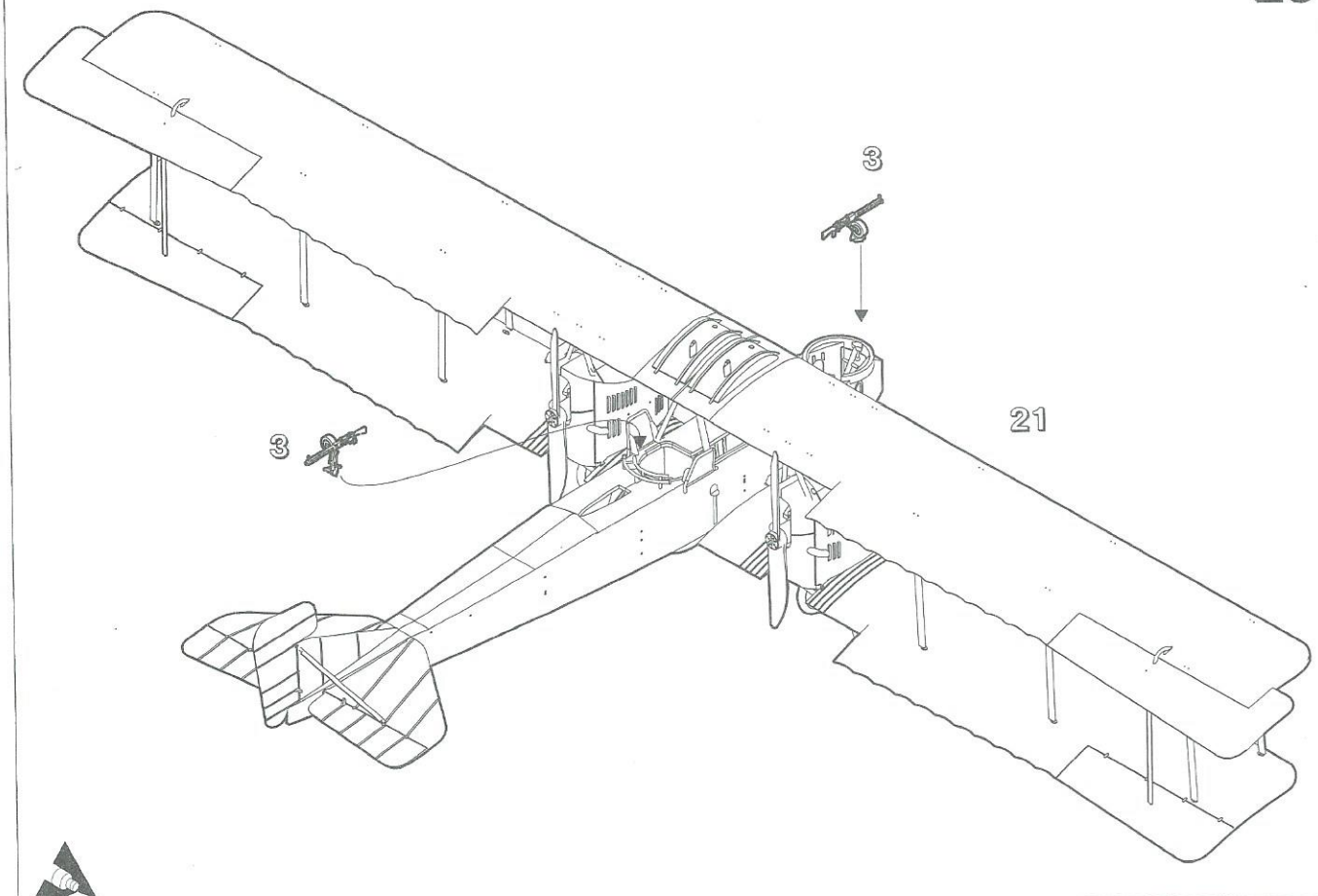

Схема встановлення тяг та розчалок
Rigging

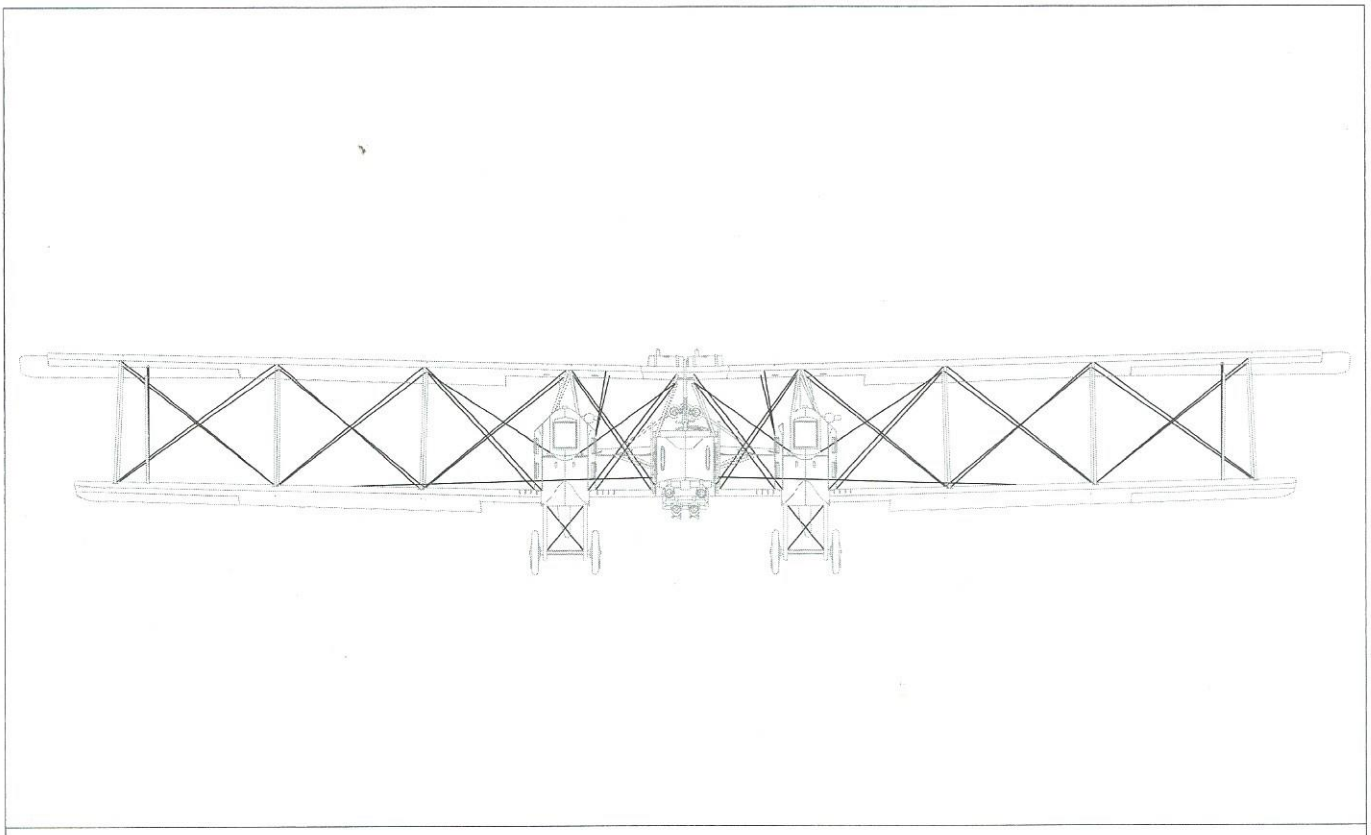

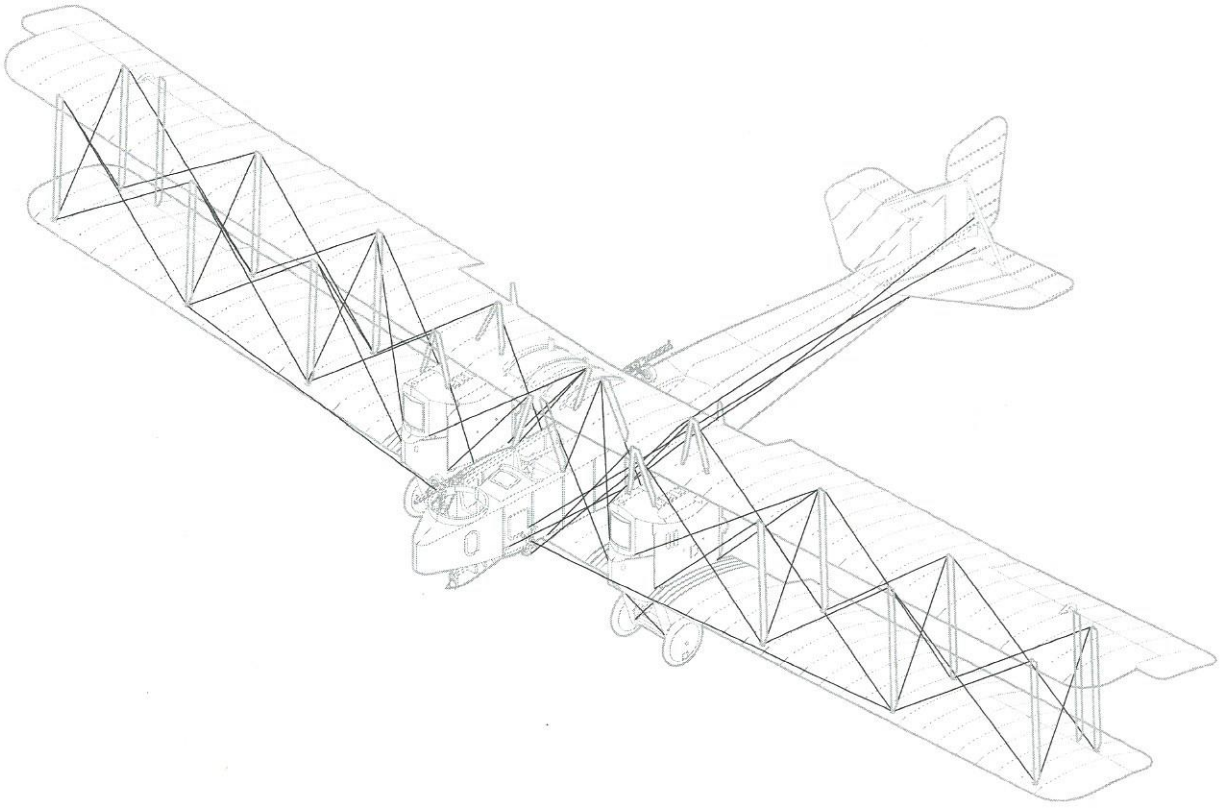

I

Gotha G.IV, 3 бомбова група, Бельгійське узбережжя, 25 травня 1917р.
Командир - капітан Ернст Бранденбург (примітка: серійний номер літака сфальсифіковано, справжній невідомий).
Gotha G.IV, Kagohl 3, Belgian coast, May 25 1917.
Commander - Captain Ernst Brandenburg (note: serial false, real unknown).

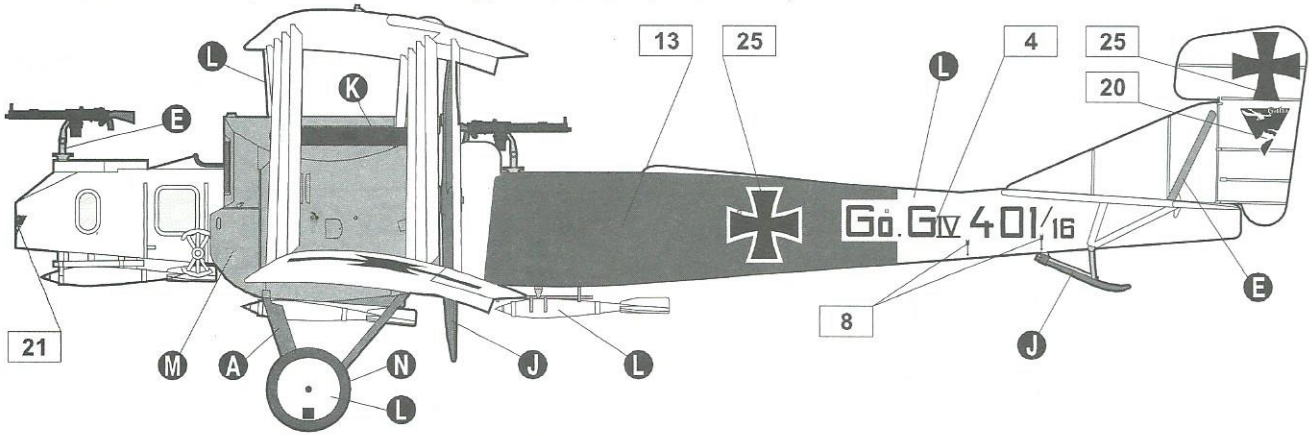

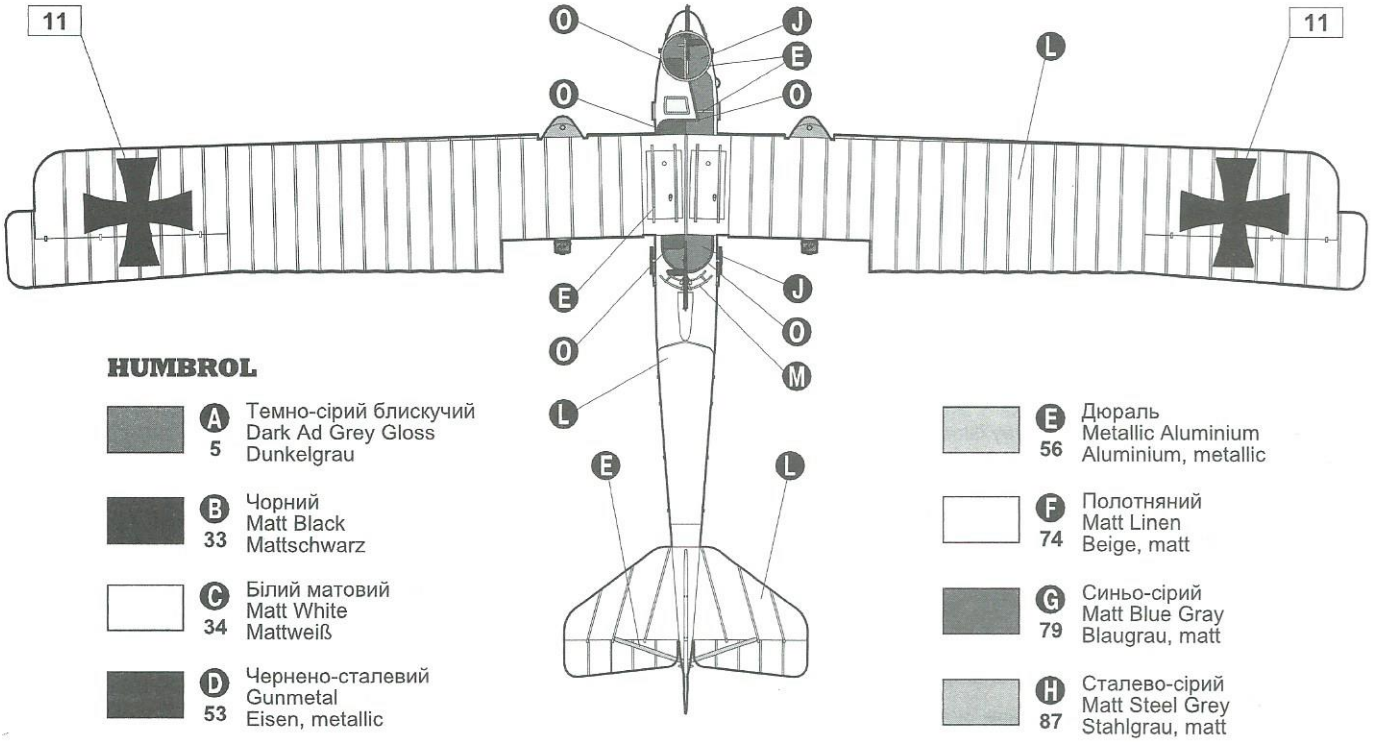

HUMBROL

- A 5 — Темно-сірий блискучий / Dark Ad Grey Gloss / Dunkelgrau
- B 33 — Чорний / Matt Black / Mattschwarz
- C 34 — Білий матовий / Matt White / Mattweiß
- D 53 — Чернено-сталевий / Gunmetal / Eisen, metallic
- E 56 — Дюраль / Metallic Aluminium / Aluminium, metallic
- F 74 — Полотняний / Matt Linen / Beige, matt
- G 79 — Синьо-сірий / Matt Blue Gray / Blaugrau, matt
- H 87 — Сталево-сірий / Matt Steel Grey / Stahlgrau, matt

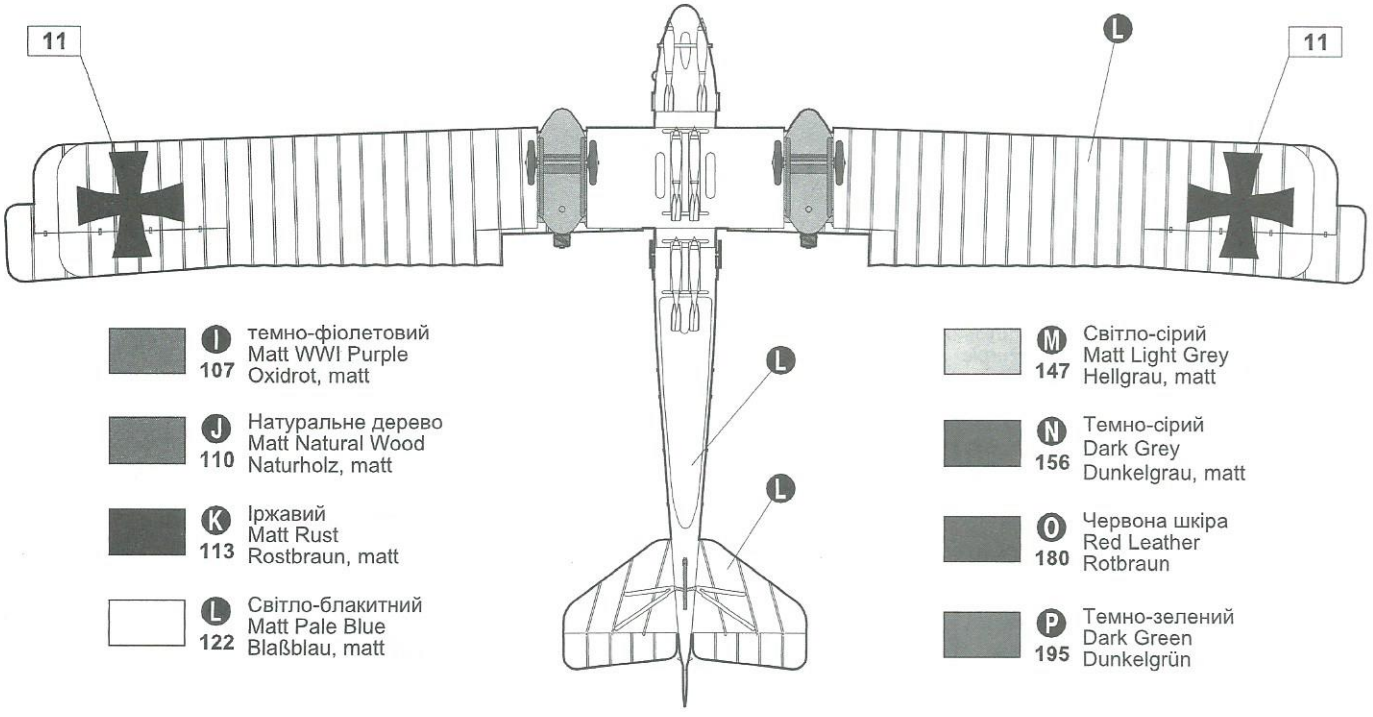

- I 107 — темно-фіолетовий / Matt WWI Purple / Oxidrot, matt
- J 110 — Натуральне дерево / Matt Natural Wood / Naturholz, matt
- K 113 — Іржавий / Matt Rust / Rostbraun, matt
- L 122 — Світло-блакитний / Matt Pale Blue / Blaßblau, matt
- M 147 — Світло-сірий / Matt Light Grey / Hellgrau, matt
- N 156 — Темно-сірий / Dark Grey / Dunkelgrau, matt
- O 180 — Червона шкіра / Red Leather / Rotbraun
- P 195 — Темно-зелений / Dark Green / Dunkelgrün

II **Gotha G.IV**, с/н 410/16, 3 бомбова група, Бельгійське узбережжя, квітень 1917р.
Командир - обер-лейтенант фон Зайдлітц, пілот - офіцер Борш, стрілець - фельдфебель Гітцен
Gotha G.IV, w/n 410/16, Kagohl 3, Belgian coast, April 1917.
Commander Obltn. von Seydlitz, pilot Offstv. Borsch, gunner Vzfw. Gitzen.

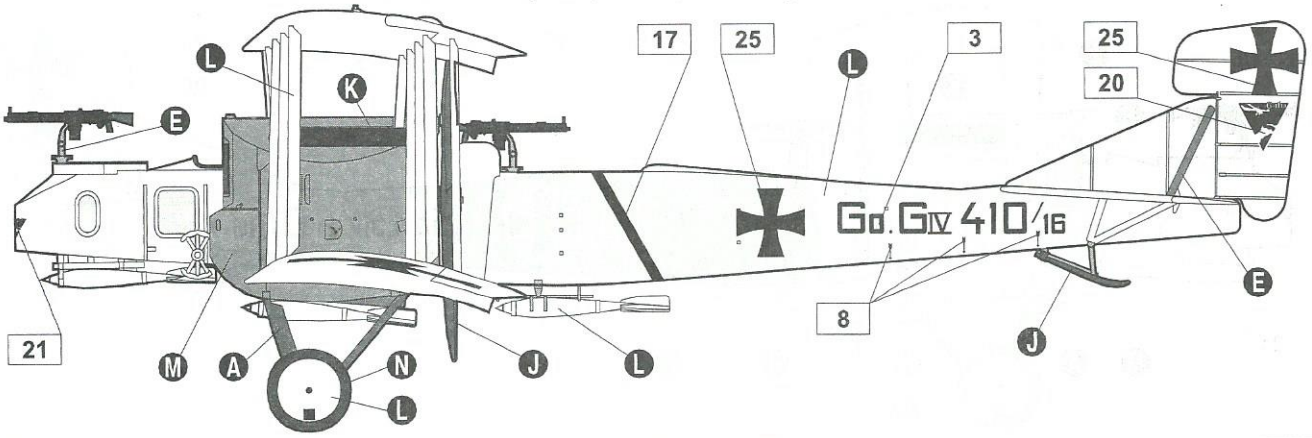

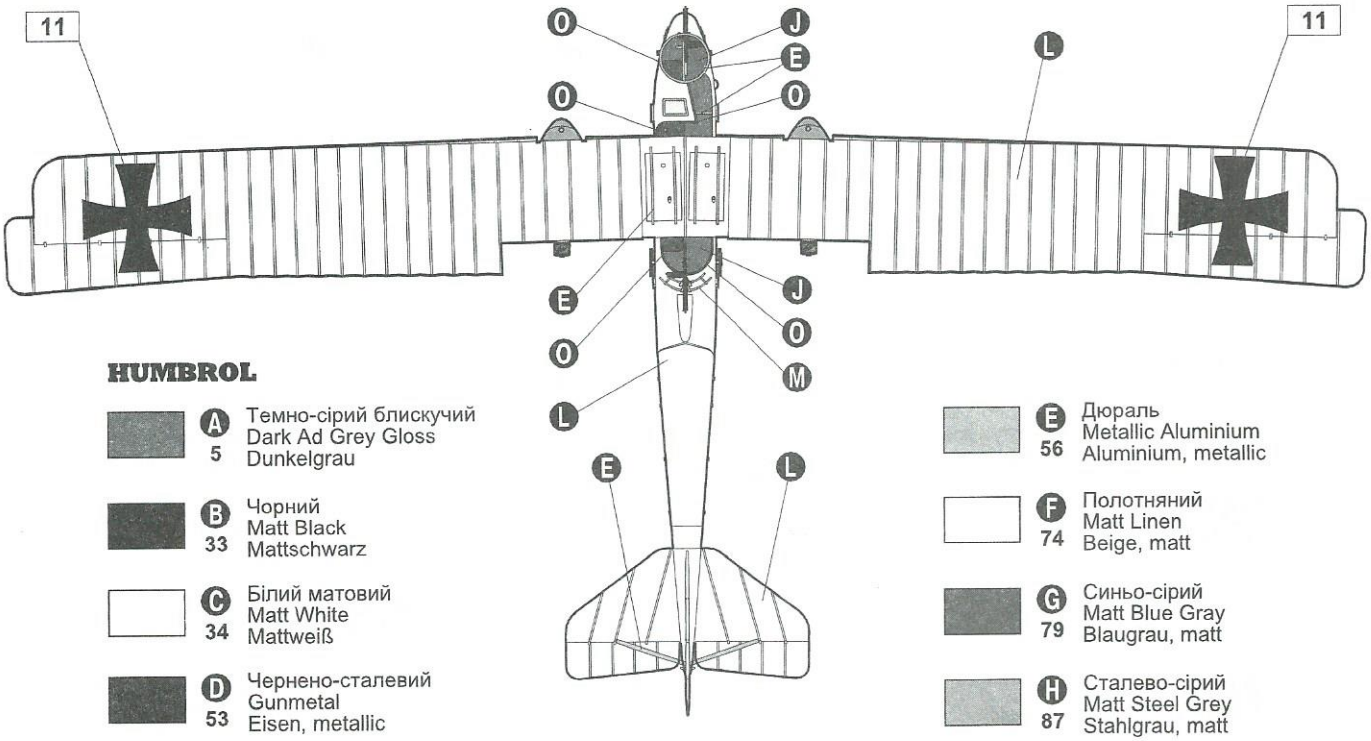

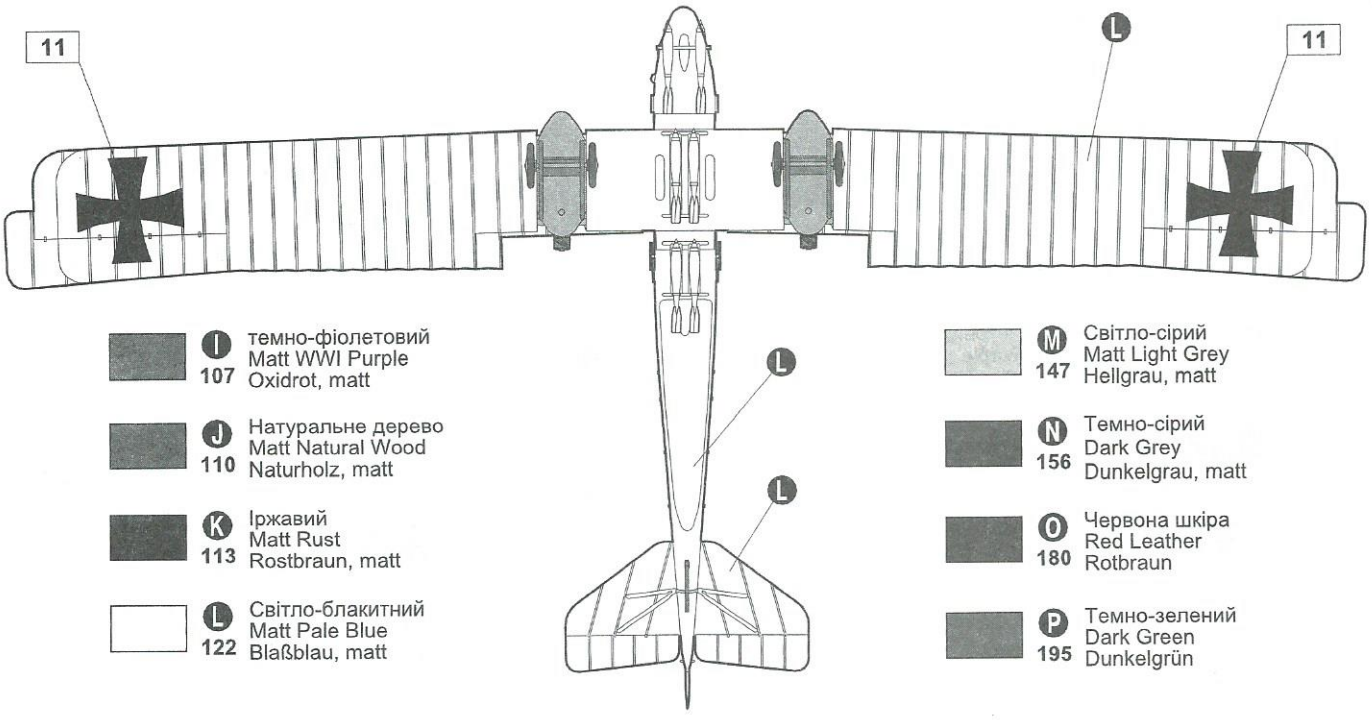

HUMBROL

A 5	Темно-сірий блискучий Dark Ad Grey Gloss Dunkelgrau	E 56	Дюраль Metallic Aluminium Aluminium, metallic
B 33	Чорний Matt Black Mattschwarz	F 74	Полотняний Matt Linen Beige, matt
C 34	Білий матовий Matt White Mattweiß	G 79	Синьо-сірий Matt Blue Gray Blaugrau, matt
D 53	Чернено-сталевий Gunmetal Eisen, metallic	H 87	Сталево-сірий Matt Steel Grey Stahlgrau, matt
I 107	темно-фіолетовий Matt WWI Purple Oxidrot, matt	M 147	Світло-сірий Matt Light Grey Hellgrau, matt
J 110	Натуральне дерево Matt Natural Wood Naturholz, matt	N 156	Темно-сірий Dark Grey Dunkelgrau, matt
K 113	Іржавий Matt Rust Rostbraun, matt	O 180	Червона шкіра Red Leather Rotbraun
L 122	Світло-блакитний Matt Pale Blue Blaßblau, matt	P 195	Темно-зелений Dark Green Dunkelgrün

III **Gotha G.IV**, с/н 604/16, 3 бомбова група, узбережжя Фландрії, база Ньювманстер, середина 1917р.
Gotha G.IV, w/n 604/16, Kagohl 3, Flanders coast, Nieuwmunster, mid 1917.

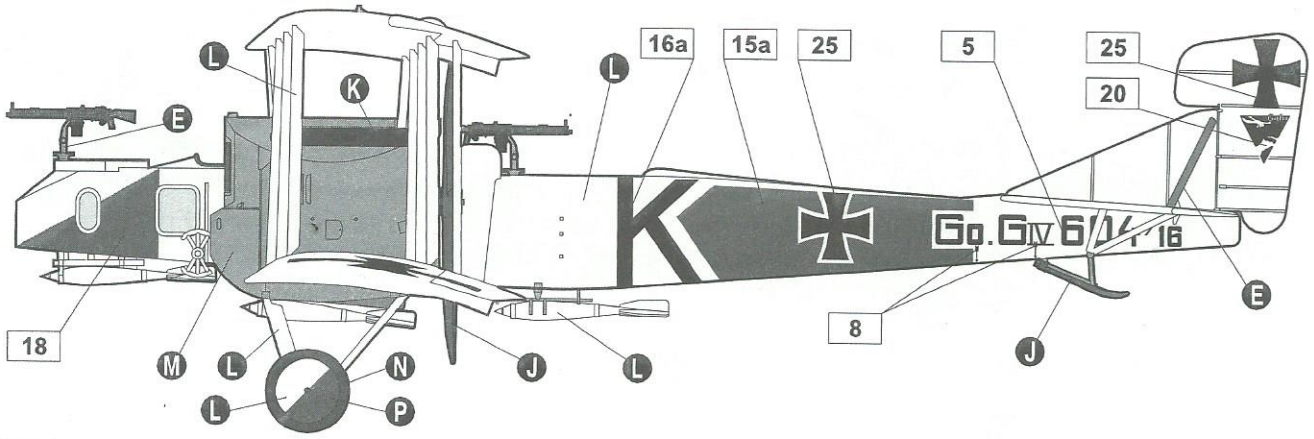

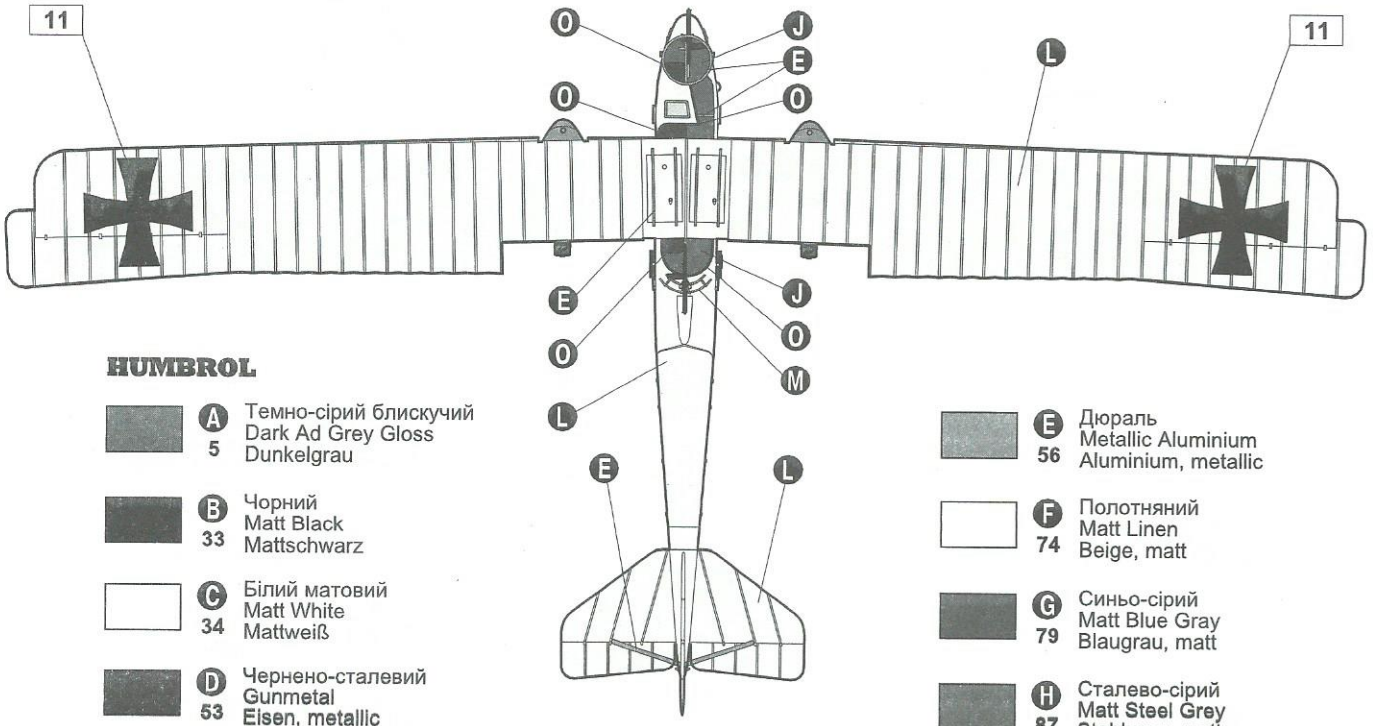

HUMBROL

A 5	Темно-сірий блискучий Dark Ad Grey Gloss Dunkelgrau	
B 33	Чорний Matt Black Mattschwarz	
C 34	Білий матовий Matt White Mattweiß	
D 53	Чернено-сталевий Gunmetal Eisen, metallic	
E 56	Дюраль Metallic Aluminium Aluminium, metallic	
F 74	Полотняний Matt Linen Beige, matt	
G 79	Синьо-сірий Matt Blue Gray Blaugrau, matt	
H 87	Сталево-сірий Matt Steel Grey Stahlgrau, matt	

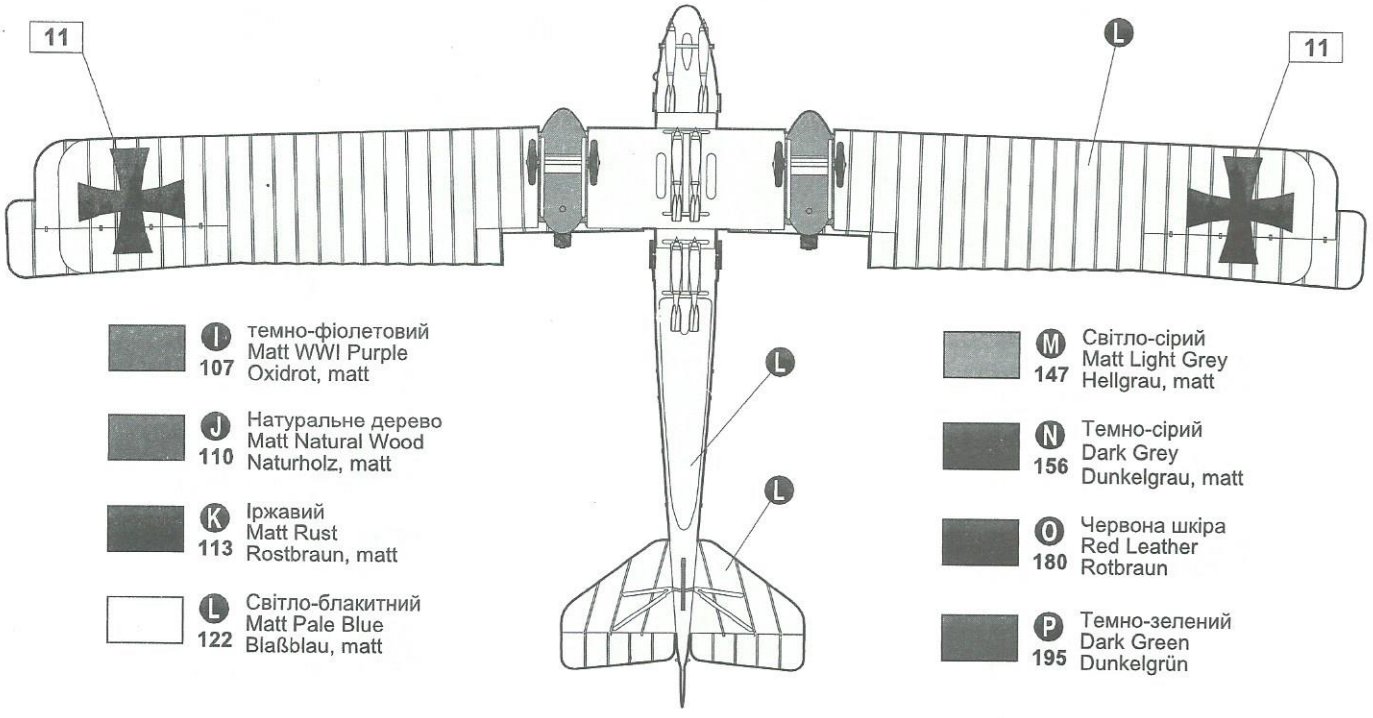

I 107	темно-фіолетовий Matt WWI Purple Oxidrot, matt	
J 110	Натуральне дерево Matt Natural Wood Naturholz, matt	
K 113	Іржавий Matt Rust Rostbraun, matt	
L 122	Світло-блакитний Matt Pale Blue Blaßblau, matt	
M 147	Світло-сірий Matt Light Grey Hellgrau, matt	
N 156	Темно-сірий Dark Grey Dunkelgrau, matt	
O 180	Червона шкіра Red Leather Rotbraun	
P 195	Темно-зелений Dark Green Dunkelgrün	

IV **Gotha G.IV(LVG)**, с/н 983/16, 3 бомбова група, серпень 1917р.
Gotha G.IV(LVG), w/n 983/16, Kagohl 3, August 1917.

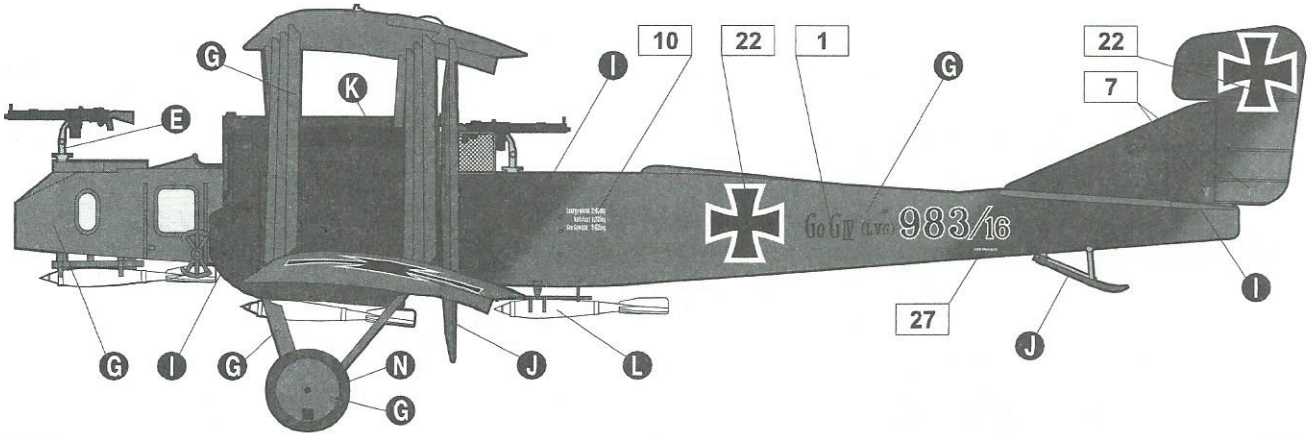

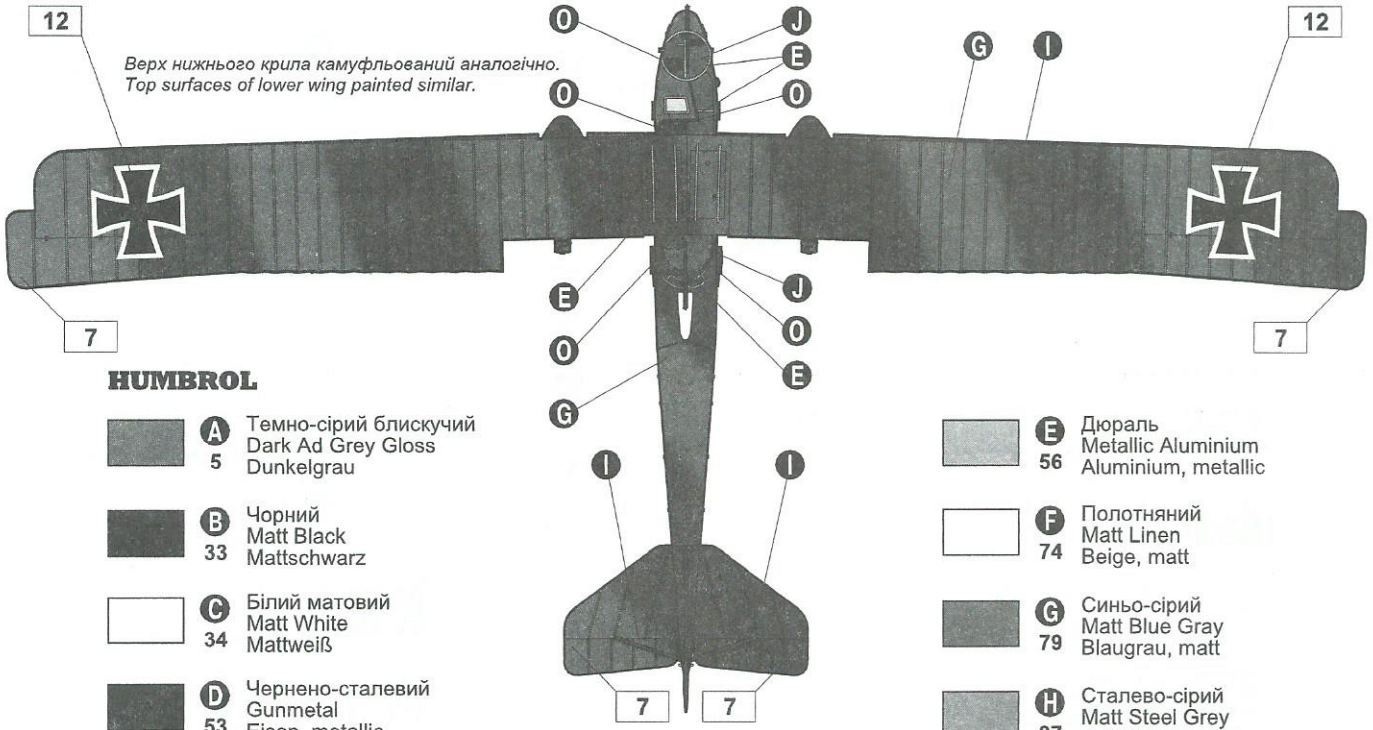

Верх нижнього крила камуфльований аналогічно.
Top surfaces of lower wing painted similar.

HUMBROL

- **A** 5 — Темно-сірий блискучий / Dark Ad Grey Gloss / Dunkelgrau
- **B** 33 — Чорний / Matt Black / Mattschwarz
- **C** 34 — Білий матовий / Matt White / Mattweiß
- **D** 53 — Чернено-сталевий / Gunmetal / Eisen, metallic
- **E** 56 — Дюраль / Metallic Aluminium / Aluminium, metallic
- **F** 74 — Полотняний / Matt Linen / Beige, matt
- **G** 79 — Синьо-сірий / Matt Blue Gray / Blaugrau, matt
- **H** 87 — Сталево-сірий / Matt Steel Grey / Stahlgrau, matt

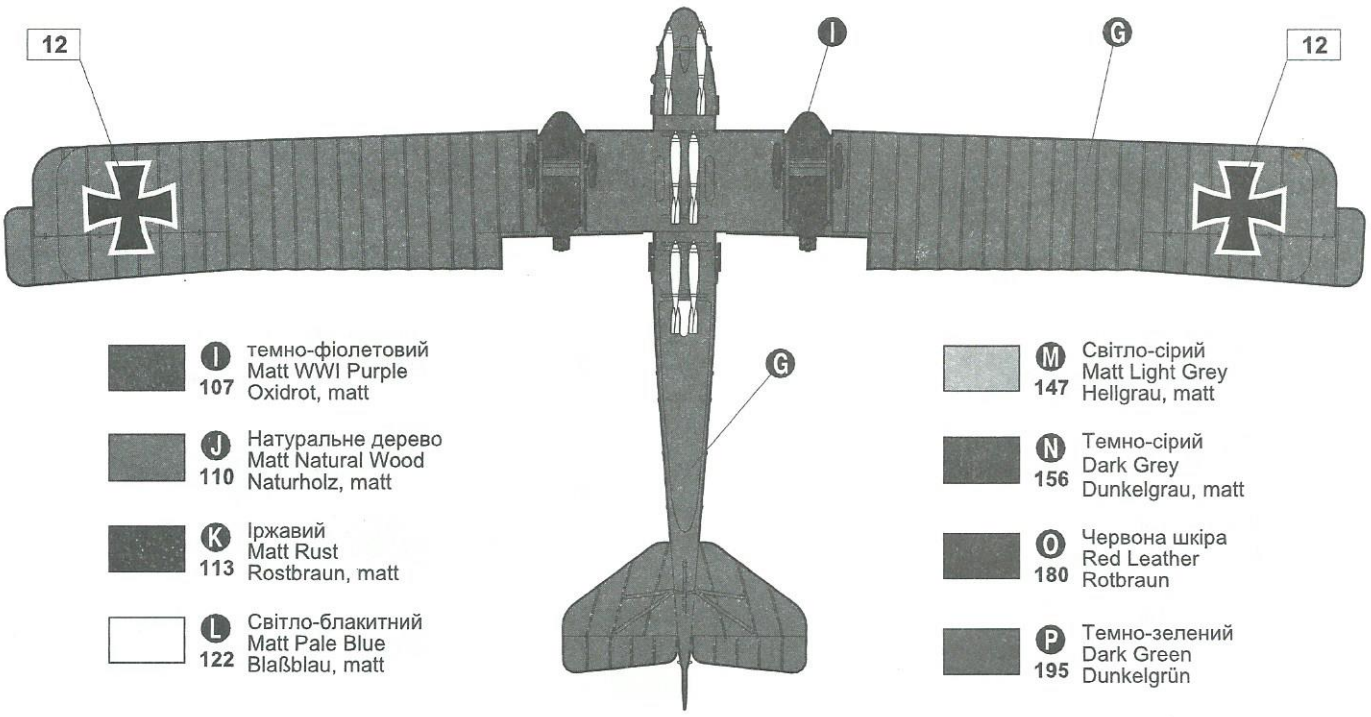

- **I** 107 — темно-фіолетовий / Matt WWI Purple / Oxidrot, matt
- **J** 110 — Натуральне дерево / Matt Natural Wood / Naturholz, matt
- **K** 113 — Іржавий / Matt Rust / Rostbraun, matt
- **L** 122 — Світло-блакитний / Matt Pale Blue / Blaßblau, matt
- **M** 147 — Світло-сірий / Matt Light Grey / Hellgrau, matt
- **N** 156 — Темно-сірий / Dark Grey / Dunkelgrau, matt
- **O** 180 — Червона шкіра / Red Leather / Rotbraun
- **P** 195 — Темно-зелений / Dark Green / Dunkelgrün

V **Gotha G.IV(LVG)**, с/н 991/16, 3 бомбова група, Бельгійське узбережжя,листопад 1917р.
Gotha G.IV(LVG), w/n 991/16, Kagohl 3, Belgian coast, November 1917.

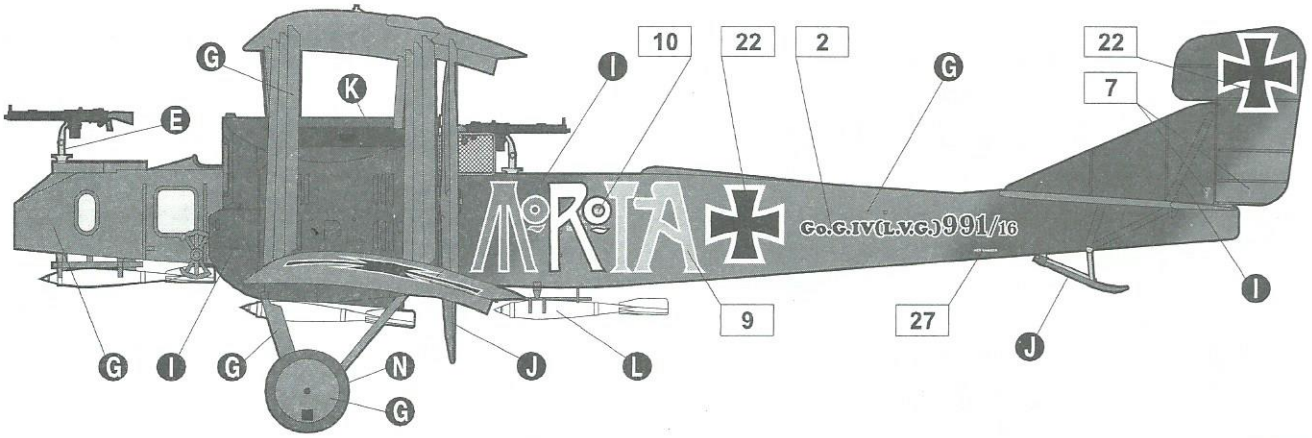

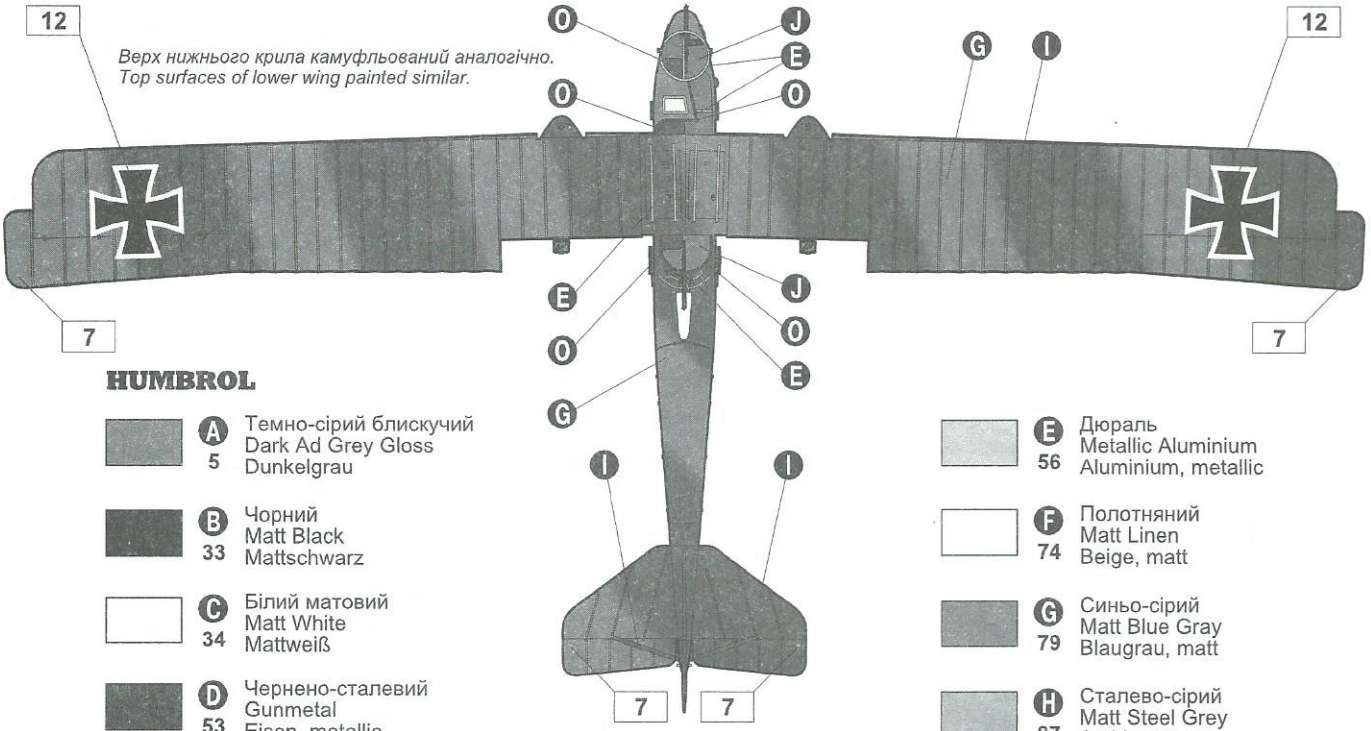

HUMBROL

- **A** 5 — Темно-сірий блискучий / Dark Ad Grey Gloss / Dunkelgrau
- **B** 33 — Чорний / Matt Black / Mattschwarz
- **C** 34 — Білий матовий / Matt White / Mattweiß
- **D** 53 — Чернено-сталевий / Gunmetal / Eisen, metallic
- **E** 56 — Дюраль / Metallic Aluminium / Aluminium, metallic
- **F** 74 — Полотняний / Matt Linen / Beige, matt
- **G** 79 — Синьо-сірий / Matt Blue Gray / Blaugrau, matt
- **H** 87 — Сталево-сірий / Matt Steel Grey / Stahlgrau, matt

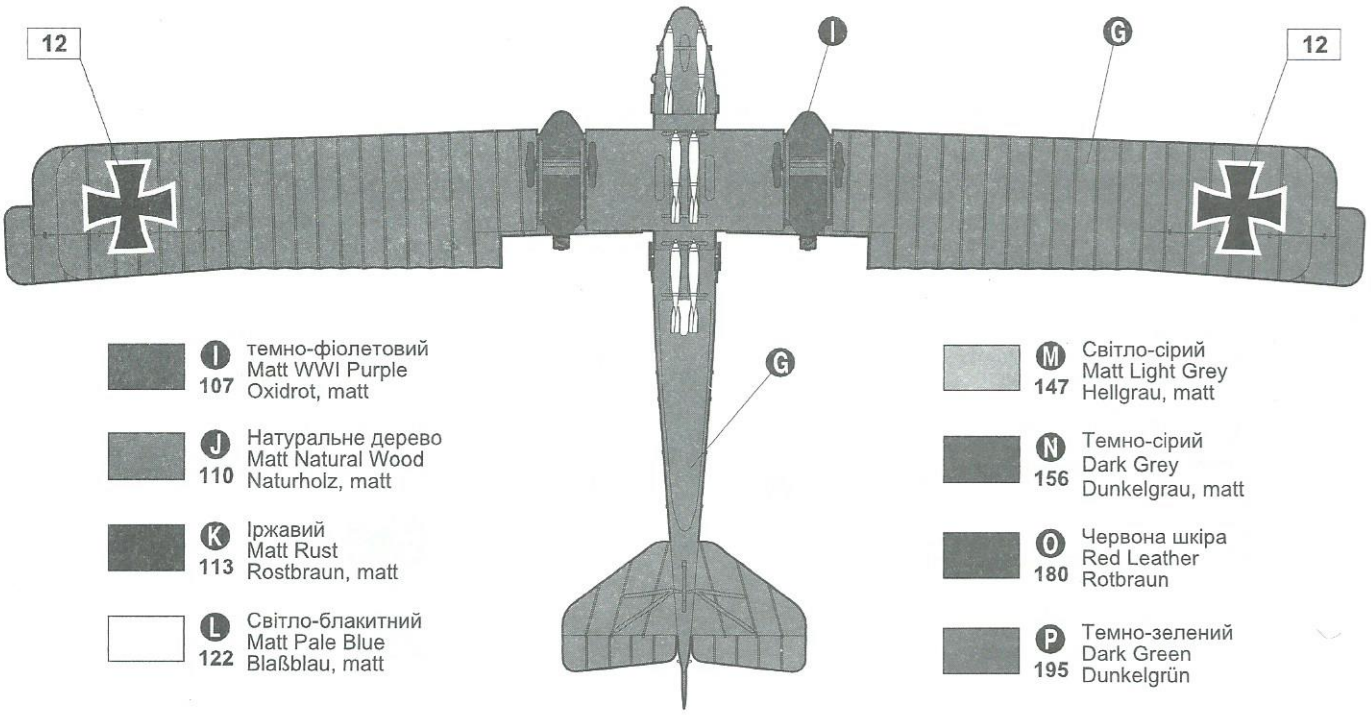

- **I** 107 — темно-фіолетовий / Matt WWI Purple / Oxidrot, matt
- **J** 110 — Натуральне дерево / Matt Natural Wood / Naturholz, matt
- **K** 113 — Іржавий / Matt Rust / Rostbraun, matt
- **L** 122 — Світло-блакитний / Matt Pale Blue / Blaßblau, matt
- **M** 147 — Світло-сірий / Matt Light Grey / Hellgrau, matt
- **N** 156 — Темно-сірий / Dark Grey / Dunkelgrau, matt
- **O** 180 — Червона шкіра / Red Leather / Rotbraun
- **P** 195 — Темно-зелений / Dark Green / Dunkelgrün

VI **Gotha G.IV(SSW)**, с/н 232/17, невідомий учбовий підрозділ, літо 1918р. (Примітка: серійний номер не підтверджено.)
Gotha G.IV(SSW), w/n 232/17, unknown training unit, summer 1918. (Note: serial unconfirmed.)

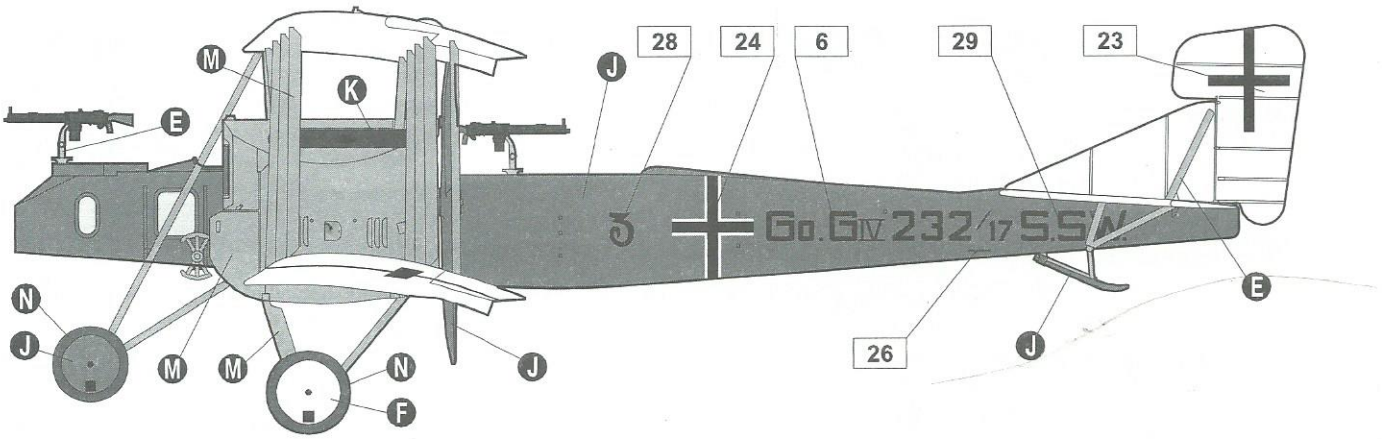

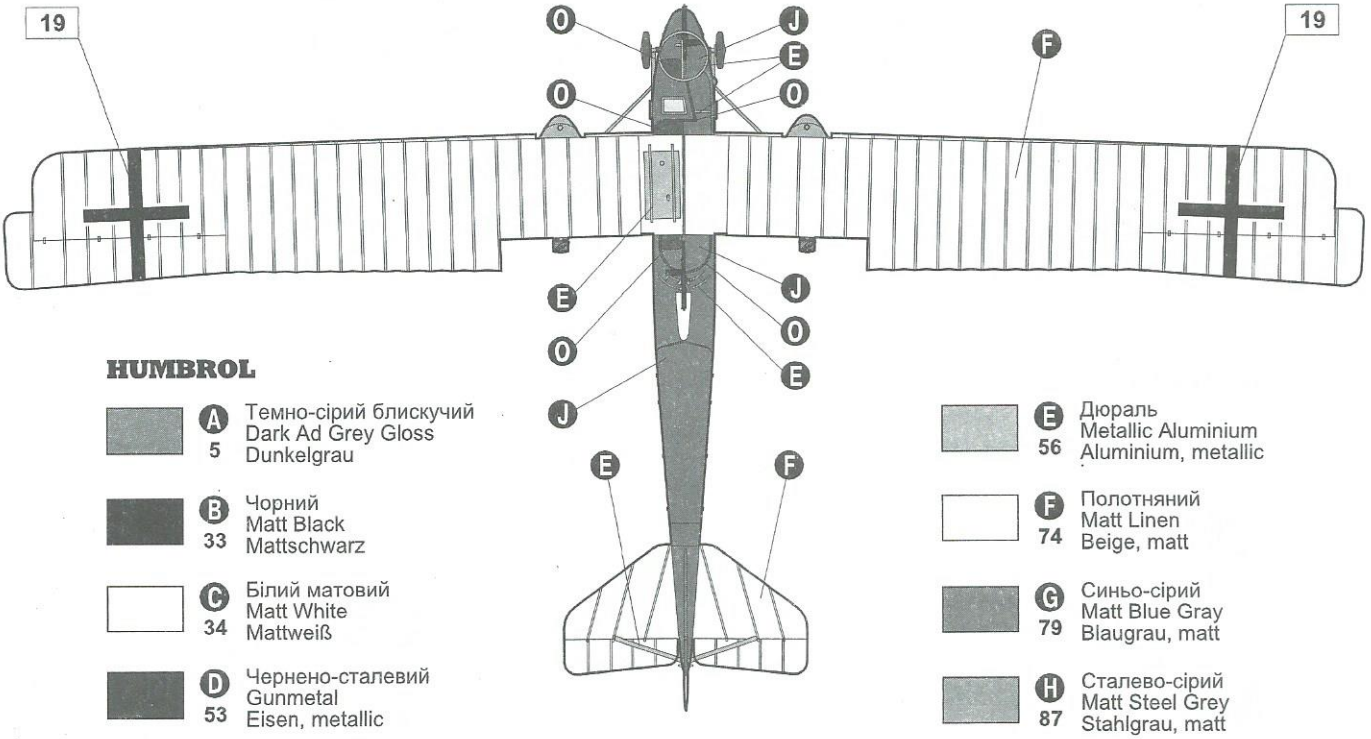

HUMBROL

- A 5 — Темно-сірий блискучий / Dark Ad Grey Gloss / Dunkelgrau
- B 33 — Чорний / Matt Black / Mattschwarz
- C 34 — Білий матовий / Matt White / Mattweiß
- D 53 — Чернено-сталевий / Gunmetal / Eisen, metallic
- E 56 — Дюраль / Metallic Aluminium / Aluminium, metallic
- F 74 — Полотняний / Matt Linen / Beige, matt
- G 79 — Синьо-сірий / Matt Blue Gray / Blaugrau, matt
- H 87 — Сталево-сірий / Matt Steel Grey / Stahlgrau, matt

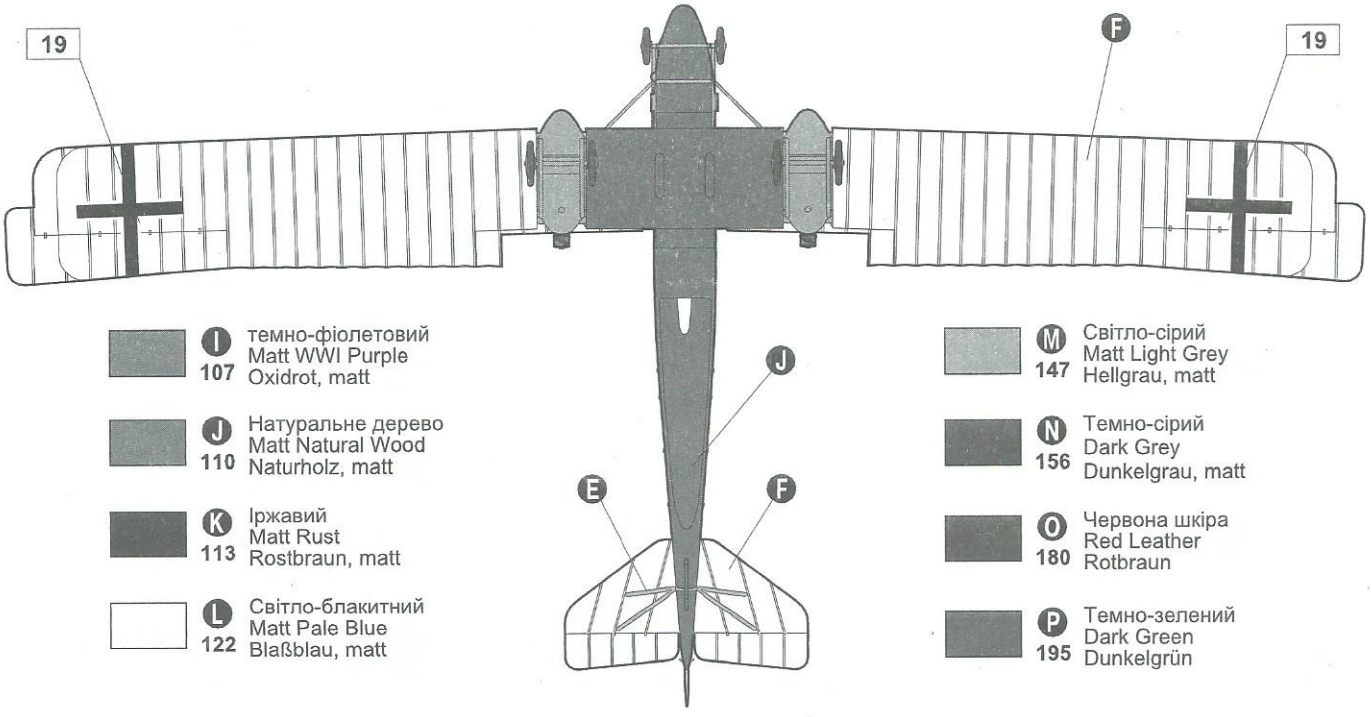

- I 107 — темно-фіолетовий / Matt WWI Purple / Oxidrot, matt
- J 110 — Натуральне дерево / Matt Natural Wood / Naturholz, matt
- K 113 — Іржавий / Matt Rust / Rostbraun, matt
- L 122 — Світло-блакитний / Matt Pale Blue / Blaßblau, matt
- M 147 — Світло-сірий / Matt Light Grey / Hellgrau, matt
- N 156 — Темно-сірий / Dark Grey / Dunkelgrau, matt
- O 180 — Червона шкіра / Red Leather / Rotbraun
- P 195 — Темно-зелений / Dark Green / Dunkelgrün