GERMAN Pkw.K1 KÜBELWAGEN

TYPE 155 HALF-TRACK

德国 Pkw.K1 TYPE 155型半履带军用车

1/35 SCALE VS-018 3D PRINTED

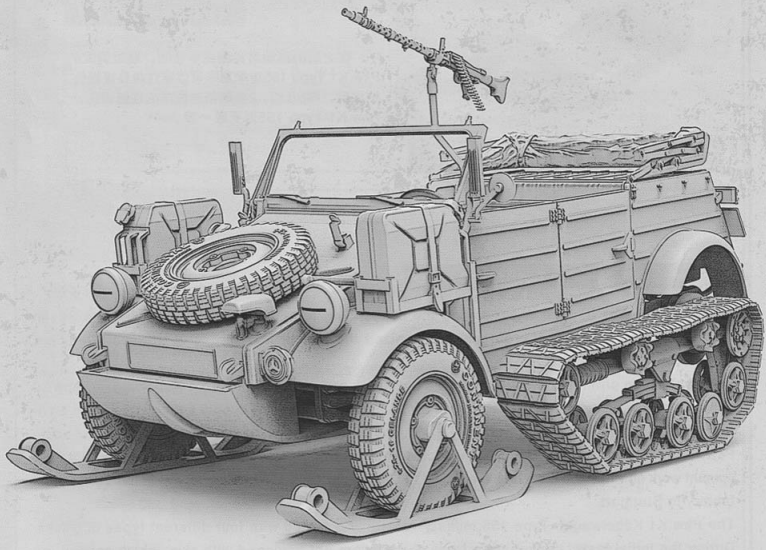

MENG

WWW.MENG-MODEL.COM

德国 Pkw.K1 Type 155型半履带军用车

第二次世界大战中，德军在经历了北非和苏联复杂的地貌环境后，深刻意识到运输车辆通过能力的重要性。

德军因此启动了Pkw.K1 Type 82型军用车的半履带项目，提出了在沙地和雪地都要有良好通过能力的要求。1942年秋冬，陆军总部从前线抽调Pkw.K1 Type 82型军用车，在斯图加特的大众工厂开始了Pkw.K1 Type 155型军用车的实验工作。

Pkw.K1 Type 155型军用车前后一共实验了四种形式的履带。首次实验时，车辆前轮并没有安装雪橇，当车辆加速时，前轮会陷入雪中。因此，在之后的测试过程中，工程师们对于该车进行了不断的改进，比如：在车辆前部安装了防滑装置；加强了该型车的制动器；改变发动机差速器；提高该型车发动机功率等。虽然德国工程师们对于Pkw.K1 Type 155型军用车进行了不断的改进，但是该型车依然存在油耗过高，行驶速度过低等问题。

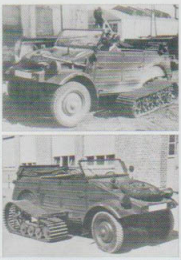

实验中的Pkw.K1 TYPE 155型军用车
The Pkw.K1 Kübelwagen Type 155 military vehicle undergoing tests



与Sd.Kfz.2半履带摩托车性能对比测试
Performance comparison test with Sd.Kfz.2 half-track motorcycle

在之后的场地对比测试中证明，经过调试的Pkw.K1 Type 155型军用车可以通过极具挑战性的地形，与Sd.Kfz.2半履带摩托车的性能相比，Pkw.K1 Type 155型更胜一筹。

——崔震宁

German Pkw.K1 Kübelwagen Type 155 Half-Track

During World War II, after experiencing the challenging terrains of North Africa and the Soviet Union, the German military profoundly recognized the critical importance of transport vehicles' cross-country capabilities.

This realization prompted the launch of the half-track project for the Pkw.K1 Kübelwagen Type 82 military vehicle, with explicit requirements for superior performance in both sandy and snowy environments. In the autumn and winter of 1942, the German Army High Command withdrew some Pkw.K1 Kübelwagen Type 82 military vehicles from the frontlines and initiated experimental development work on what would become the Pkw.K1 Kübelwagen Type 155 military vehicle in the Volkswagen factory in Stuttgart.

The Pkw.K1 Kübelwagen Type 155 military vehicle was tested with four different types of tracks. During the initial tests, the vehicle's front wheels were not equipped with skis, which caused the front wheels to sink into the snow during acceleration. Consequently, engineers made continuous improvements to the vehicle, including adding anti-slip devices to the front, strengthening the vehicle's brakes, modifying the engine differential, and increasing engine power. Although German engineers continuously improved the Pkw.K1 Kübelwagen Type 155 military vehicle, it still suffered from high fuel consumption and low driving speed.

Field comparison tests proved that the Pkw.K1 Kübelwagen Type 155 military vehicle was capable of traversing highly challenging terrains, outperforming the Sd.Kfz.2 half-track motorcycle in terms of performance.

ドイツ Pkw.K1 キューベルワーゲン155型 ハーフトラック

第二次世界大戦で北アフリカやソ連の複雑な地形を経験したドイツ軍は、輸送車両の走破能力の重要性を痛感しました。

こうしてドイツ軍は、Pkw.K1 キューベルワーゲン82型のハーフトラックプロジェクトを開始し、砂地でも雪上でも優れた走破能力を要求しました。1942年の秋から冬にかけて、陸軍本部はPkw.K1 キューベルワーゲン82型を前線から引き抜いて、シュトゥットガルトのフォルクスワーゲン工場でPkw.K1 キューベルワーゲン155型のテスト作業が開始されました。

Pkw.K1 キューベルワーゲン155型では、合計4種類の履帯がテストされました。最初のテストでは、前輪にスキーを取り付けませんでした。加速すると前輪が雪に沈んでしまいました。そこで、その後のテストでは、エンジニアたちは、車体前部の滑り止め装置の装着、車両のブレーキの強化、差動装置の変更、エンジン出力の向上など、車両の改良を続けました。ドイツのエンジニアたちは、Pkw.K1 キューベルワーゲン155型に絶え間ない改良を施したが、この車両は依然として高い燃料消費と低い走行速度に悩まされていました。

その後の現地比較試験で、調整されたPkw.K1 キューベルワーゲン155型が困難な地形を走破できること、そしてPkw.K1 キューベルワーゲン155型がSd.Kfz.2ハーフトラックの性能よりも優れていることを証明しました。

Немецкий полугусеничный военный автомобиль Pkw. K1 Type 155

Во время Второй мировой войны, испытав на собственной спине сложную географическую среду Северной Африки и Советского Союза, немецкая армия остро осознала важность проходимости транспортных средств.

В связи с этим немецкая армия начала проект разработки полугусеничного военного автомобиля Pkw.K1 Type 82, который должен был обладать хорошей проходимостью как по песку, так и по снегу. Осенью и зимой 1942 года генеральный штаб сухопутных войск Германии призвал с фронта военные автомобили Pkw.K1 Type 82 на завод Volkswagen в Штутгарте и начал экспериментальную переделку в военные автомобили Pkw.K1 Type 155.

В общей сложности на военном автомобиле Pkw.K1 Type 155 было испытано четыре варианта гусениц. В первом эксперименте на передние колеса автомобиля не были установлены сани, поэтому при ускорении машины передние колеса погружались в снег. В результате в ходе последующих испытаний инженеры внесли в автомобиль ряд усовершенствований. Например, в передней части автомобиля было установлено противобуксовочное устройство, улучшены тормоза, усовершенствованы дифференциалы двигателя и увеличена его мощность. Несмотря на то, что немецкие инженеры продолжали модифицировать Pkw.K1 Type 155, машина по-прежнему страдала от высокого расхода топлива и низкой скорости передвижения.

Испытания показали, что модифицированный военный автомобиль Pkw.K1 Type 155 способен преодолевать сложные участки местности и имеет лучшие характеристики по сравнению с полугусеничным мотоциклом Sd.Kfz.2.

制作前必读
Read carefully before assembly
組み立て前に必ずお読みください。
Перед сборкой внимательно прочитайте следующую информацию
Vor der Montage bitte sorgfältig lesen
Lisez attentivement avant de monter
Lea cuidadosamente antes del montaje

- **本产品为拼接模型，需要使用模型专用工具自行组装。**
- **本产品中不包含模型专用工具、胶水或颜料。如有需要，请另外购买。**
- **制作产品前请仔细阅读手册，按照手册标明的步骤进行制作。低年龄制作者制作时需有成人看护，看护者请仔细阅读手册。**
- **制作产品时请先确定零件编号，然后再使用剪钳将其从板件上取下，切勿一次取下多个零件，以免丢失或混淆，剩余的碎屑请妥善丢弃。**
- **制作产品时也许会使用到刀具、胶水、颜料等，请仔细阅读相应的说明书，正确使用。**
- **如需使用胶水，塑料零件请用模型专用胶水进行粘合，金属零件请用瞬间胶进行粘合。**
- **如需涂装，请在通风环境下进行，并按照颜料的注意事项操作。**

- 去除打印件的支撑结构时，推荐使用笔刀或剪钳，操作时请务必小心谨慎。
- 请使用瞬间胶粘合打印件。
- 各类模型专用颜料均适用于打印件，但请不要将打印件放入液体中长时间浸泡。
- 打印件如有残留树脂，请使用95%酒精擦拭。
- 未进行涂装的打印件应放置于避光环境中，防止长时间阳光直射。

- **This product is a plastic model kit. Please use hobby tools to assemble it.**
- **This product doesn't include any hobby tool, glue or paint. If needed, please purchase separately.**
- **Carefully read the instructions before commencing assembly and follow the instruction steps during the assembly process. Young modellers building this model kit shall be guided by adults. The supervising adults should carefully read the instructions too.**
- **Check part numbers before removing them from sprues with side cutters. To avoid losing or mixing up the parts, don't remove too many parts at a time. Please dispose the plastic residuals properly.**
- **Knives, glue and paints may be used during the assembly process. Please read their corresponding instructions and use them correctly.**
- **If you need to use glue, please use plastic model cement to glue the plastic parts and use CA glue to bond metal parts.**
- **If you need to paint this model, please paint it in a ventilated environment, and follow the paint notices.**

- When removing the support structure of the 3D printed parts, it is recommended to use a hobby knife or side cutters, and please be careful when handling the tools.
- Please use cyanoacrylate glue to bond the 3D printed parts.
- Various hobby paints can be used on the 3D printed parts, but do not immerse the printed parts in liquid for a long period of time.
- If there is any residual resin on the printed part, wipe it off with 95% ethanol.
- Unpainted printed parts should be stored in a light-free environment to prevent prolonged exposure to direct sunlight.

- 本製品はプラスチックモデル組立キットであり、モデル専用の工具で組み立ててください。
- 本製品には、モデル用の工具、接着剤、または塗料が含まれていません。必要に応じて別途ご購入ください。
- 製品を組み立てる前にマニュアルをよく読み、マニュアルに記載された手順に従って作ってください。低年齢の方が作る際には保護者がサポートし、保護者は必ずマニュアルをお読みください。
- 製品を組み立てる際は、まず部品番号を確認してから、モデル専用ニッパーでランナーからきれいに切り離してください。紛失や混乱を避けるため、一度に複数の部品を切り取らないでください。切り取った後のごみは適切に廃棄してください。
- 製品を組み立てる時、刃物、接着剤、塗料などを使用しますので、使用する前にそれぞれの注意書きをよく読み、指示に従って正しく使用してください。
- 接着剤を使用する場合、プラスチック部品はモデル専用の接着剤で接着し、金属部品は瞬間接着剤で接着してください。
- 塗装が必要な場合、室内の換気に十分注意しながら、塗装指示に従って操作してください。

- 3Dプリンター出力品のサポートを切り離す際は、デザインナイフやニッパーを使用することをお勧めします。工具の取り扱いには十分ご注意ください。
- 3Dプリンター出力品の接着には瞬間接着剤を使用してください。
- 各種のプラスチックモデル用の塗料は3Dプリンター出力品に使用できますが、3Dプリンター出力品を長時間液体に浸さないでください。
- 3Dプリンター出力品に樹脂が残っている場合は、95%エタノールで拭き取ってください。
- 直射日光に長時間さらされないよう、未塗装の3Dプリンター出力品を直射日光の当たらない場所に保管してください。

- Данная модель предназначена для самостоятельной сборки. При сборке модели необходимо использовать специальные инструменты.
- В набор не входят краски, инструменты и клей. При необходимости приобретите отдельно.
- Пожалуйста, внимательно прочтите инструкцию перед сборкой модели и следуйте указаниям в инструкции. Моделистам младшего возраста требуется помощь взрослых.
- При сборке модели, пожалуйста, сначала сверьтесь с номером детали, а затем, используя кусачки, снимите деталь с литника. Во избежание потери деталей или путаницы, не удаляйте одновременно несколько деталей. Оставшийся мусор утилизируйте в соответствии с инструкцией.
- При сборке модели разрешается использовать ножи, клей, краски и т. д. Пожалуйста, внимательно прочитайте инструкцию.
- Если нужно воспользоваться клеем, пожалуйста, используйте специальный клей для пластмассы при склеивании пластиковых деталей модели. Для склеивания металлических деталей используйте цианакрилатный клей.
- При окраске модели внимательно изучите инструкцию. Пожалуйста, соблюдайте меры предосторожности при работе с краской, окрашивание модели производите в хорошо проветриваемом помещении.

- При удалении опор 3D-печатных деталей рекомендуем использовать цанговый модельный нож или кусачки, и будьте осторожны при их использовании.
- Для склеивания печатных деталей используйте цианоакрилатный клей.
- Для окрашивания печатных деталей можно использовать любые краски для моделей, но не замачивайте печатные детали в жидкости надолго.
- Если на печатных деталях остались остатки смолы, протрите их 95 %-ным спиртом.
- Неокрашенные печатные детали следует хранить вдали от прямых солнечных лучей в течение длительного времени.

- Dieses Produkt ist ein Plastikmodellbausatz. Bitte verwenden Sie Hobby-Werkzeuge, um es zusammenzubauen.
- Dieses Produkt enthält kein Hobbywerkzeug, Kleber oder Farbe. Falls erforderlich, bitte separat kaufen.
- Lesen Sie die Anleitung sorgfältig durch, bevor Sie mit dem Zusammenbau beginnen, und befolgen Sie die Anweisungen während des Zusammenbaus. Junge Modellbauer, die diesen Bausatz bauen, sollten von Erwachsenen angeleitet werden. Die aufsichtführenden Erwachsenen sollten die Anleitung ebenfalls sorgfältig lesen.
- Überprüfen Sie die Teilenummern, bevor Sie die Teile mit dem Seitenschneider von den Angüssen entfernen. Um den Verlust oder die Verwechslung von Teilen zu vermeiden, entfernen Sie nicht zu viele Teile auf einmal. Bitte entsorgen Sie die Kunststoffreste ordnungsgemäß.
- Während des Zusammenbaus müssen Messer, Klebstoff und Farben verwendet werden. Bitte lesen Sie die entsprechenden Anweisungen und verwenden Sie sie richtig.
- Wenn Sie Klebstoff verwenden müssen, benutzen Sie bitte Kunststoffmodellbaukleber zum Verkleben der Kunststoffteile und CA-Kleber zum Verkleben der Metallteile.
- Wenn Sie das Modell lackieren müssen, lackieren Sie es bitte in einer gut belüfteten Umgebung und beachten Sie die Hinweise zum Lackieren.

- Beim Entfernen der Stützstrukturen des Druckobjekts wird die Verwendung eines Skalpellmessers oder einer Zange empfohlen. Gehen Sie dabei äußerst vorsichtig vor.
- Verwenden Sie Sekundenkleber, um die gedruckten Teile zu verbinden.
- Spezielle Modellbaufarben aller Art sind für das Druckobjekt geeignet, jedoch sollte es nicht über längere Zeit in Flüssigkeit eingeweicht werden.
- Falls sich noch Harzrückstände auf dem Druckobjekt befinden, reinigen Sie es mit 95 % Alkohol.
- Unlackierte Druckobjekte sollten an einem lichtgeschützten Ort aufbewahrt werden, um eine langfristige Sonneneinstrahlung zu vermeiden.

- Ce produit est un kit de modèle en plastique. Veuillez utiliser les outils de loisirs pour l'assembler.
- Ce produit n'inclut aucun outil de loisir, colle ou peinture. Si nécessaire, veuillez l'acheter séparément.
- Lisez attentivement les instructions avant de commencer l'assemblage et suivez les étapes d'instructions pendant le processus d'assemblage. Les jeunes maquettistes construisant ce kit de modèle doivent être guidés par des adultes. Les adultes surveillants doivent également lire attentivement les instructions.
- Vérifiez les numéros de pièce avant de les retirer des tiges de coulée avec des pinces coupantes latérales. Pour éviter de perdre ou de mélanger les pièces, ne retirez pas trop de pièces à la fois. Veuillez jeter les résidus de plastique correctement.
- Des couteaux, de la colle et des peintures peuvent être utilisés pendant le processus d'assemblage. Veuillez lire leurs instructions correspondantes et les utiliser correctement.
- Si vous avez besoin d'utiliser de la colle, veuillez utiliser du ciment modèle en plastique pour coller les pièces en plastique et utiliser de la colle CA pour coller les pièces métalliques.
- Si vous devez peindre ce modèle, veuillez le peindre dans un environnement ventilé et suivez les instructions de peinture.

- Lors du retrait des structures de support de l'impression, il est recommandé d'utiliser un scalpel ou une pince coupante. Soyez extrêmement prudent lors de cette opération.
- Utilisez de la colle instantanée pour assembler les pièces imprimées.
- Toutes les peintures spécialisées pour modèles conviennent à l'impression, mais n'immergez pas la pièce dans un liquide pendant une longue durée.
- Si des résidus de résine subsistent sur l'impression, nettoyez-la avec de l'alcool à 95 %.
- Les impressions non peintes doivent être stockées dans un endroit à l'abri de la lumière pour éviter une exposition prolongée au soleil.

Este producto es una maqueta de plástico. Por favor, use herramientas de modelismo para montarlo.

Este producto no incluye herramientas de modelismo, pegamento o pintura. Si fuese necesario, por favor, cómprelas por separado.

Lea las instrucciones cuidadosamente antes de empezar el montaje y siga los pasos de las instrucciones durante el proceso de montaje. Los modelistas más jóvenes deberían estar supervisados por adultos, que también deberían leer las instrucciones.

Revise los números de las piezas antes de cortarlas de las matrices con alicates de corte. Para evitar perder o mezclar las piezas, no corte demasiadas a la vez. Por favor, deshágase de los residuos plásticos de forma adecuada.

Durante el proceso de montaje pueden usarse cuchillas, pegamento y pinturas. Por favor lea sus instrucciones correspondientes y úselos correctamente.

Si necesita usar pegamento, use pegamento para plástico al pegar las partes de plástico y cianoacrilato para unir las partes metálicas.

Si necesita pintar esta maqueta, pintela en un lugar ventilado y siga las recomendaciones de la pintura.

- Para retirar las estructuras de soporte de la impresión, se recomienda utilizar un bisturí o un alicate de corte. Tenga mucho cuidado al manipularlas.
- Use pegamento instantáneo para unir las piezas impresas.
- Todas las pinturas especiales para modelos son adecuadas para la impresión, pero no sumerja la pieza en líquido durante largos periodos.
- Si quedan residuos de resina en la impresión, limpiela con alcohol al 95 %.
- Las piezas sin pintar deben almacenarse en un lugar protegido de la luz para evitar la exposición prolongada a la luz solar.

⚠ 注意

本产品适用年龄为14岁以上。

本产品含有细小零件，为避免引起误吞危险，切勿让3岁以下幼童接触。

制作产品时务必适离儿童，避免小零件和工具对儿童造成伤害。

将零件取出后应立即丢弃包装袋，切勿将包装袋置于口鼻处或套在头部，以免引起窒息。

制作产品时需格外注意各类工具尖刃及零件锐角，以免造成伤害。

请勿将本产品置于明火或者高温源附近。

⚠ Внимание

Данная модель подходит для возраста от 14 лет.

Набор содержит мелкие детали. Во избежание опасности случайного проглатывания, не подпускайте к модели детей младше 3 лет.

При сборке модели, обязательно держитесь подальше от детей, чтобы мелкие детали и инструменты не причинили вреда детям.

Упаковочный пакет следует выбросить сразу после извлечения деталей. Не разрешайте помещать упаковочный пакет детям в рот, нос или на голову, во избежание удушья.

Соблюдайте правила безопасности при работе с режущими инструментами во избежание ранений и травм.

Не размещайте данную модель необходимо вблизи открытого огня или источника высокой температуры.

⚠ Caution

This product is for users aged above 14.

This product contains small parts. Keep it out of reach of children under 3 years old to prevent the children from accidentally swallowing the parts.

Keep children away from the assembly area to avoid any injury caused by small parts or tools.

Please dispose the plastic bags properly after taking parts out. To avoid danger of suffocation, keep the plastic bags away from your mouth, nose or head.

Please pay extra attention to the sharp tips and edges of tools and parts to avoid any injury.

Keep this product away from fire or high temperature sources.

⚠ Vorsicht

Dieses Modellbausatz ist für Benutzer unter 14 Jahren nicht geeignet.

Dieses Produkt enthält Kleinteile, bewahren Sie es außerhalb der Reichweite von Kindern unter 3 Jahren auf, um zu verhindern, dass Kinder die Teile versehentlich verschlucken.

Halten Sie Kinder vom Montagebereich fern, um Verletzungen durch Kleinteile oder Werkzeuge zu vermeiden.

Bitte entsorgen Sie die Plastiktüten nach der Entnahme der Teile ordnungsgemäß. Um Erstickungsgefahr zu vermeiden, halten Sie die Plastiktüten von Mund, Nase und Kopf fern.

Achten Sie bitte besonders auf die scharfen Spitzen und Kanten von Werkzeugen und Teilen, um Verletzungen zu vermeiden.

Halten Sie dieses Produkt von Feuer oder hohen Temperaturen fern.

⚠ Cuidado

Este producto es para personas mayores de 14 años.

Este producto contiene partes pequeñas. Mantener alejado de niños menores de 3 años para evitar que accidentalmente puedan tragarse las piezas.

Mantener a los niños lejos del área de montaje para evitar cualquier herida causada por piezas pequeñas o herramientas.

Tire las bolsas de plástico correctamente después de extraer las piezas. Para evitar peligro de asfixia mantenga las bolsas de plástico lejos de la boca, nariz o cabeza.

⚠ 注意

本製品の対象年齢は14才以上です。

本製品には小さな製品が含まれています。誤って飲み込む危険を避けるため、3才未満の子供に触れさせないでください。

小さな製品や工具による子供へのケガを防ぐために、製品を組み立てる時は必ず子供を手元から離してください。

包装用の袋は製品を取り出した後すぐに廃棄してください。窒息しないように、袋を頭からかぶったり、鼻や口を覆ったりしないでください。

製品を組み立てる際には、ケガをしないように、各種工具や製品の尖った先端や鋭い縁に注意してください。

本製品を直火または高温の近くに置かないでください。

⚠ Attention

Ce produit est destiné aux utilisateurs âgés de plus de 14.

Ce produit contient de petites pièces. Gardez-les hors de portée des enfants de moins de 3 ans pour éviter que les enfants n'avalent accidentellement les pièces.

Tenez les enfants éloignés de la zone de montage pour éviter toute blessure causée par de petites pièces ou des outils.

Veuillez jeter les sacs en plastique correctement après avoir retiré les pièces. Pour éviter tout risque d'étouffement, gardez les sacs en plastique éloignés de votre bouche, de votre nez ou de votre tête.

Veuillez prêter une attention particulière aux pointes et bords tranchants des outils et des pièces pour éviter toute blessure.

Gardez ce produit à l'écart du feu ou des sources de haute température.

⚠ Cuidado

Preste especial atención a puntas y bordes de herramientas afiladas para evitar cualquier daño.

Mantenga este producto lejos del fuego o de lugares con altas temperaturas.

零件剪取方式
Injection gate and sprue puller cleaning
部品の切り取り方法
Способ вырезания деталей
Entfernen von Teilen aus Angüssen
Retrait de pièces des tiges de coulée
Quitar Piezas de las Matrices

首先使用剪钳剪下零件，之后使用笔刀将零件上的残余水口或拉钩切除。

Remove parts with side cutters and then clean the injection gate residual material or sprue pullers with a hobby knife.

まずはモデル専用ニッパーで部品を切り取り、その後カッターやデザインナイフで部品に付いているゲートや余計な突起をきれいに切り取ってください。

Сначала используйте кусачки, чтобы отрезать деталь с литника, затем используйте цанговый модельный нож, чтобы отрезать остаточные детали и крепления.

Entfernen Sie die Teile mit einem Seitenschneider und säubern Sie dann die Angussreste oder Angussabzieher mit einem Hobbymesser.

Retirez les pièces avec une pince coupante latérale, puis nettoyez le matériau résiduel de la porte d'injection ou les extracteurs avec un couteau passe-temps.

Quite las piezas con alicates de corte lateral y limpie los puntos de unión con un cúter de modelismo.

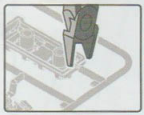
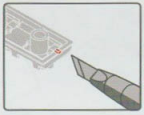


水贴使用说明
Decal Application
水転写デカールの貼り方
Использование декалей
Anbringen der Naßschiebebilder
Application d'autocollants
Aplicación de Calcas

① 将水贴从薄片上剪下。
② 将水贴在温水中浸泡10秒钟，然后将其放在干净的布上。
③ 夹住底纸的边缘，将水贴滑动到模型上。
④ 用蘸水的手指将潮润的水贴移动到合适的位置。
⑤ 用软布轻轻按压水贴，直到将多余的水和水泡压出为止。

① Cut off a decal from the decal sheet.
② Dip the decal in tepid water for about 10 seconds and place it on a clean cloth.
③ Hold the backing sheet edge and slide the decal onto the model.
④ Move decal into position with a wet finger.
⑤ Press decal gently down with a soft cloth until excess water and air bubbles are gone.

① 貼りたい部分をハサミで切り抜きます。
② ぬるま湯に10秒ほど浸してから、清潔なタオルなどの布に置きます。
③ 台紙の端をピンセットで持ち、貼るところにデカールをスライドさせてモデルに移します。
④ 指に少し水をつけて、デカールを正しい位置に調整します。
⑤ 柔らかい布でデカール内側の気泡を押し出しながら、押し付けるようにして水分を取り除きます。

① Вырежьте нужный фрагмент.
② Поместите декаль в теплую воду на 10 секунд, затем положите на чистую и сухую ткань.
③ Зажав край бумажной основы, аккуратно скользящими движениями поместите декаль на поверхность модели.
④ Смоченными в воде пальцами поместите мокрую декаль на соответствующее место..
⑤ Используя мягкую ткань, аккуратно прижмите и разгладьте декаль от центра к краям, удаляя возможные пузырьки воздуха и остатки воды.

① Schneiden Sie ein Bild aus dem Aufkleberbogen aus.
② Tauchen Sie den Aufkleber etwa 10 Sekunden lang in lauwarmes Wasser und legen Sie ihn auf ein sauberes Tuch.
③ Halten Sie die Kante des Trägerblatts fest und schieben Sie das Abziehbild auf das Modell.
④ Bewegen Sie das Abziehbild mit einem feuchten Finger in die richtige Position.
⑤ Drücken Sie das Abziehbild vorsichtig mit einem weichen Tuch an, bis überschüssiges Wasser und Luftblasen verschwunden sind.

① Découpez un autocollant de la feuille d'autocollants.
② Trempez-le dans de l'eau tiède pendant environ 10 secondes et placez-le sur un chiffon propre.
③ Tenez le bord de la feuille de support et faites glisser l'autocollant sur le modèle.
④ Déplacez l'autocollant en position avec un doigt mouillé.
⑤ Appuyez doucement sur l'autocollant avec un chiffon doux jusqu'à ce que l'excès d'eau et les bulles d'air disparaissent.

① Corte una calca de la hoja de calcas.
② Sumerja la calca en agua tibia durante 10 segundos y colóquela en un trapo limpio.
③ TSujete el borde del soporte de la hoja y deslice la calca sobre el modelo.
④ Mueva la calca a su posición con un dedo umedecido.
⑤ Presione la calca con delicadeza con un trapo suave hasta que el exceso de agua y las burbujas hayan desaparecido.

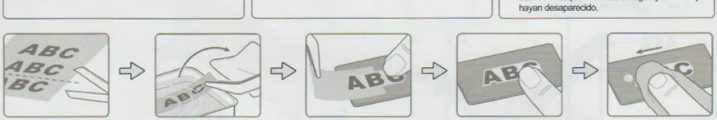

使用工具 | Tools recommended | 使用する工具 | Рекомендуемые инструменты | Empfohlene Werkzeuge | Outils recommandés | Herramientas recomendadas

手钻
Pin vise
ピンバイス
Ручное сверло
Schraubstock
Étau à broches
Mini Taladro Manual
PRECISION HOBBY TOOL SET
MTS-002



镊子
Tweezers
ピンセット
Пинцет
Pinzette
Pince à épiler
Pinzas
BASIC HOBBY TOOL SET
MTS-003



瞬间胶
Cyanoacrylate glue
瞬間接着剤
Цианоакрилатный клей
Cyanacrylat-Kleber
Colle cyanoacrylate
Pegamento de Cianoacrilato
MTS-016/017



剪钳
Side cutters
ニッパー
Кусачки
Seitenschneider
Pinces coupantes latérales
Alicates de corte lateral
BASIC HOBBY TOOL SET
MTS-003



笔刀
Hobby knife
デザインナイフ
Цанговый нож
Bastelmesser
Couteau passe-temps
Cuchilla de modelismo
BASIC HOBBY TOOL SET
MTS-003



模型胶水
Cement
接着剤
Клей
Klebstoff
Ciment
Pegamento
MTS-004/005



1 MENG

底盘组装1
Chassis assembly 1
シャシーの組み立て1
Сборка рамы, этап 1

MC-401/N2

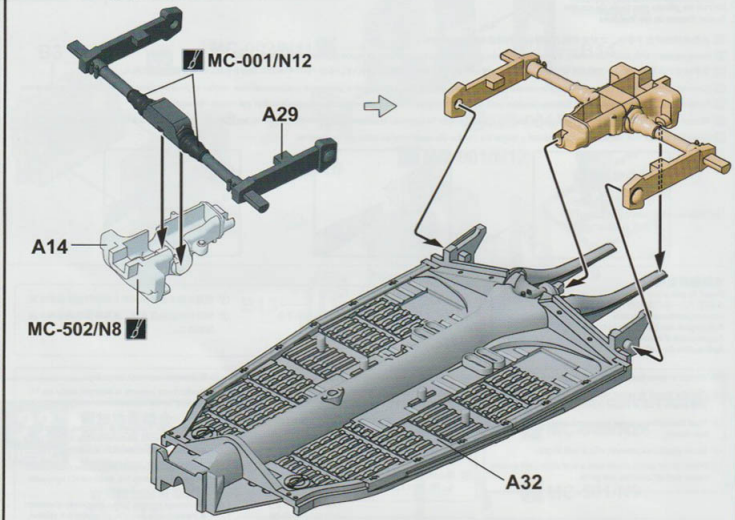

2 MENG

底盘组装2
Chassis assembly 2
シャシーの組み立て2
Сборка рамы, этап 2

MC-401/N2

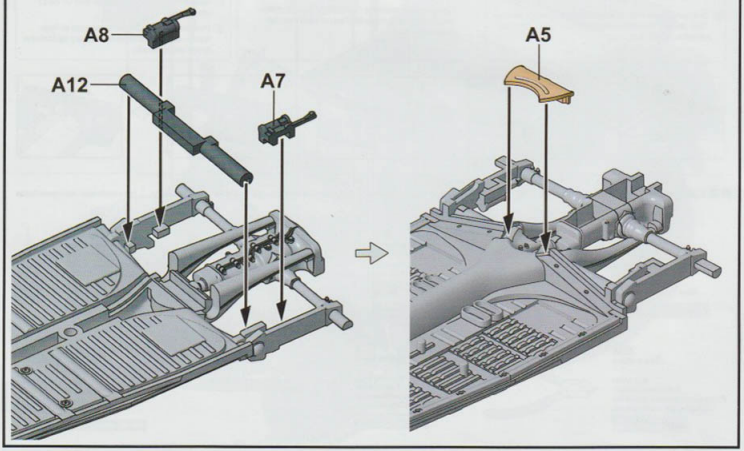

3 底盘组装3
Chassis assembly 3
シャシーの組み立て3
Сборка рамы, этап 3

此图标所指示的零件对侧相同制作。
Same for both sides.
反対側も同じように作ります。
Идентично на каждой стороне.

此图标所指示处需切除。
Remove.
この部分を切り取ります。
Удалить.

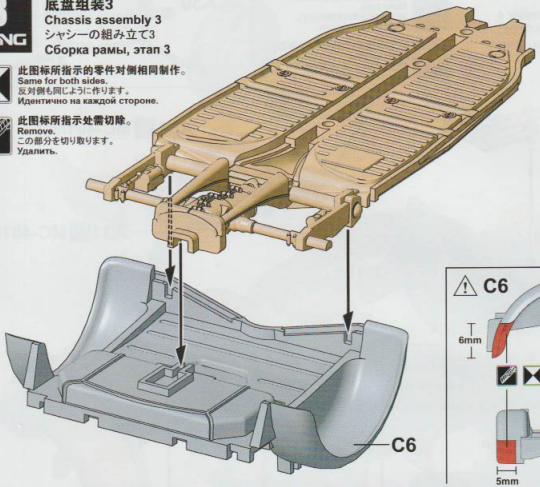

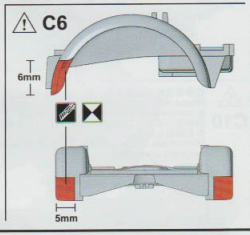

4 排气管组装
Exhaust pipe assembly
エキゾーストパイプの組み立て
Сборка воздухоотвода

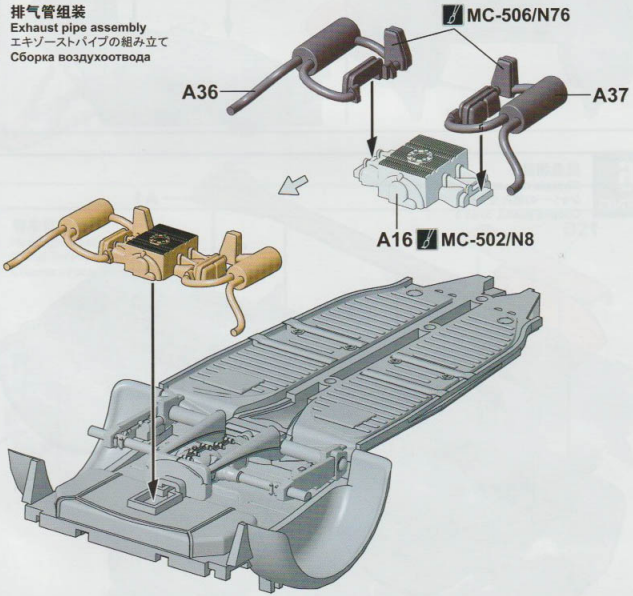

5

MENG

底盘组装4
Chassis assembly 4
シャシーの組み立て4
Сборка рамы, этап 4

此图标所指示处需钻孔。
Make hole.
指示の部分で穴を開けます。
Сделать отверстие.

此图标所指示的零件选择制作。
Optional part.
指示の部品は選んで製作します。
Вариант сборки.

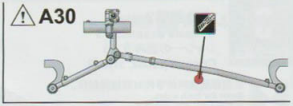

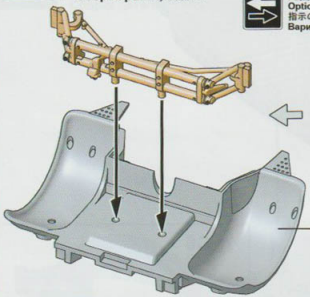

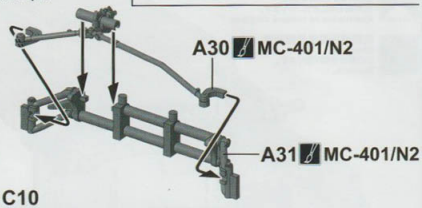

C10

请参看说明书步骤第21、22，确认是否钻孔。
Please refer to steps 21 and 22 of the instruction manual to confirm whether to drill the holes or not.
説明書のステップ21と22を参照して、穴を開けるかどうかを確認します。
Обратитесь к пунктам 21 и 22, чтобы решить, нужно ли сверлить отверстия.

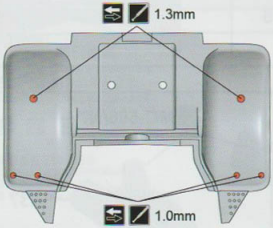

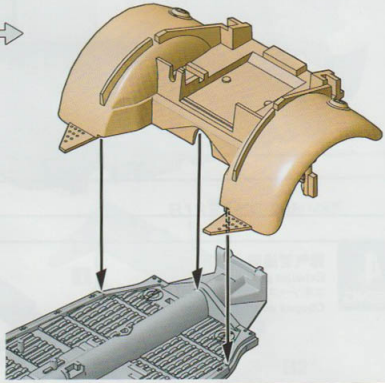

6

MENG

底盘组装5
Chassis assembly 5
シャシーの組み立て5
Сборка рамы, этап 5

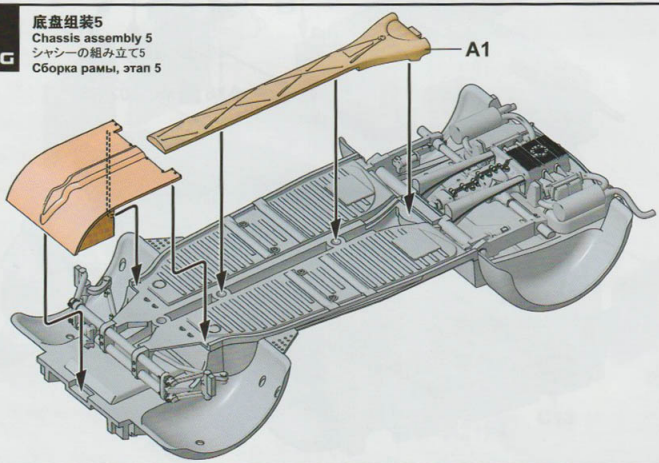

7

MENG

车厢木地板组装

Floor assembly

フロアの組み立て

Сборка деревянного пола

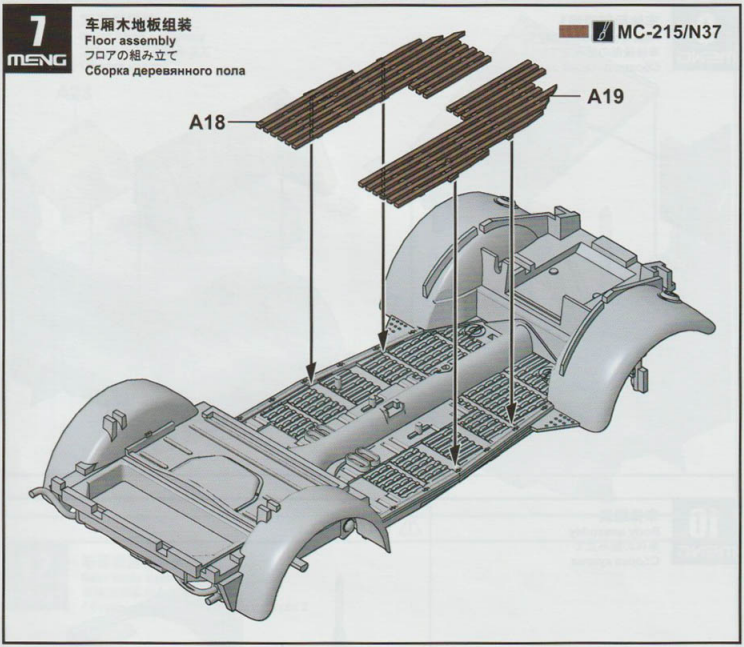

8

MENG

车内部件组装

Internal parts assembly

内装パーツの組み立て

Сборка деталей интерьера

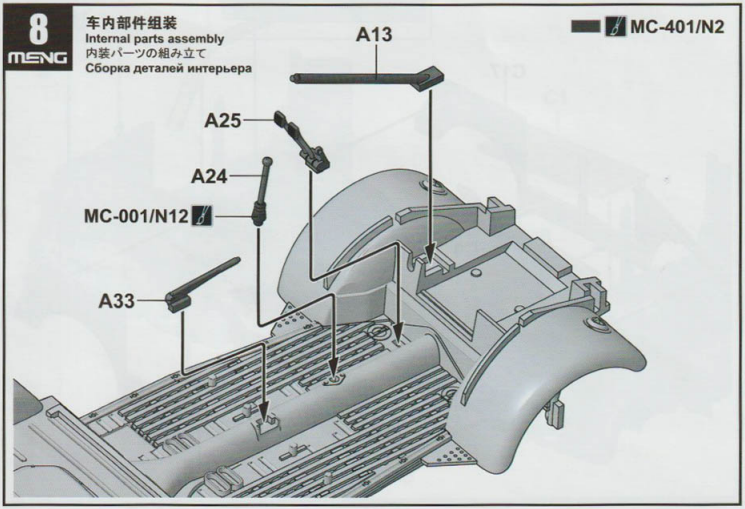

9

MENG

车体后部组装1
Rear body assembly 1
車体後部の組み立て1
Сборка деталей задней части, этап 1

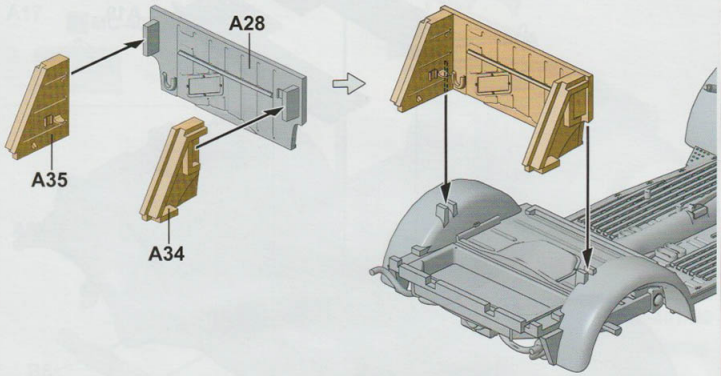

10

MENG

车体组装
Body assembly
車体の組み立て
Сборка кузова

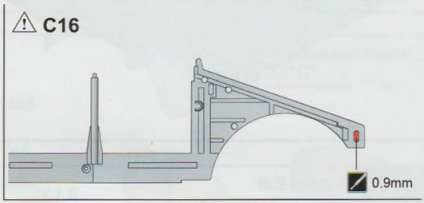

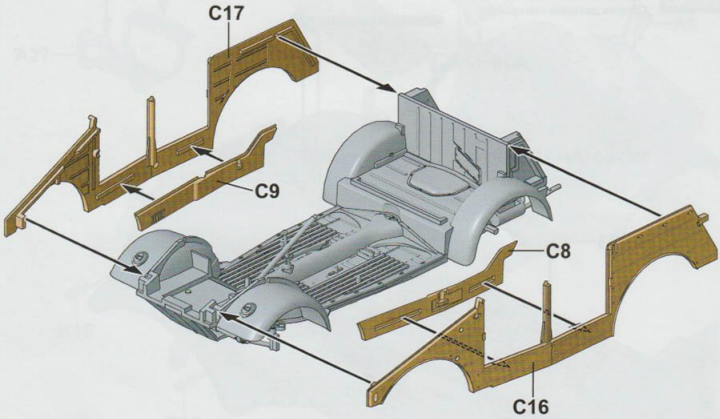

11

MENG

前车盖组装
Front hood assembly
フロントフードの組み立て
Сборка капота

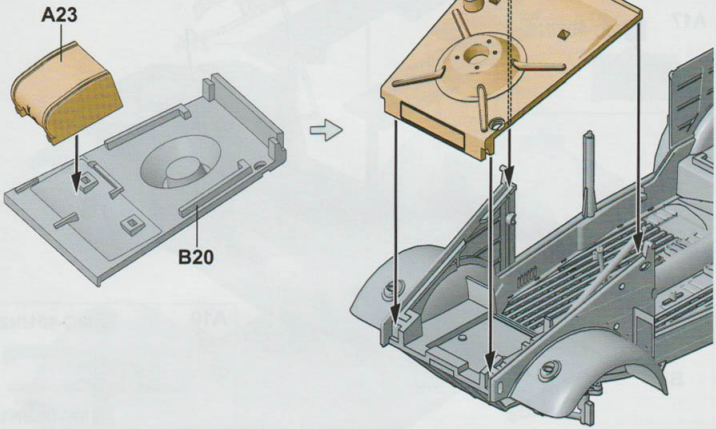

12

MENG

车体后部组装2
Rear body assembly 2
車体後部の組み立て2
Сборка деталей задней части, этап 2

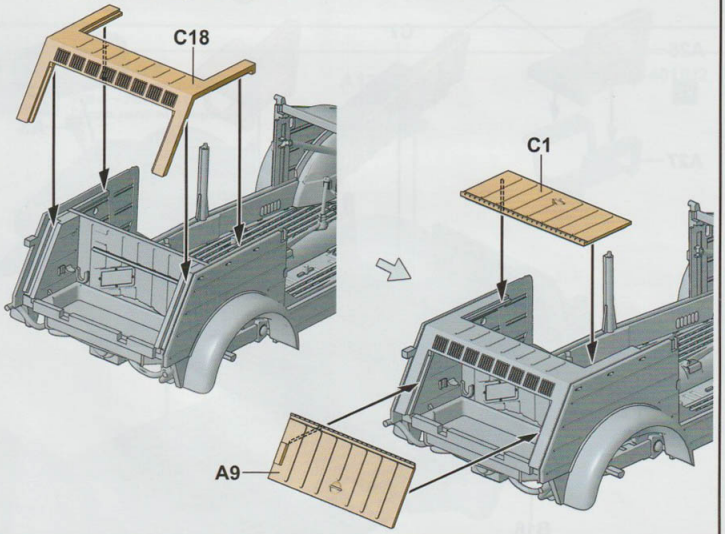

13 仪表台组装
Instrument panel assembly
インストルメントパネルの組み立て
Сборка приборной панели

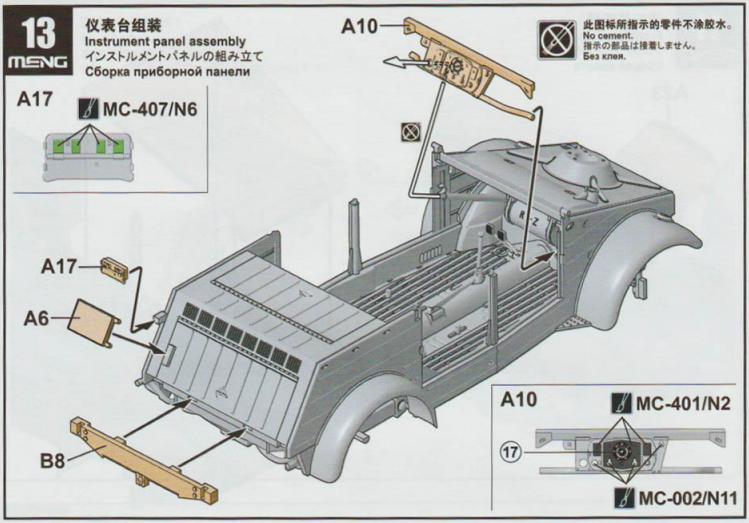

14 座椅组装
Seats assembly
シートの組み立て
Сборка сидений

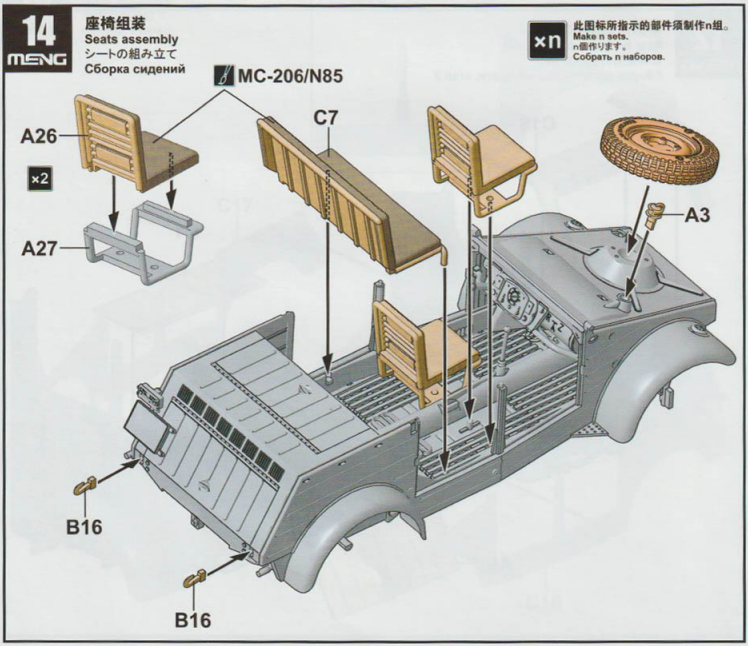

15 MENG

车轮组装
Wheels assembly
ホイールの組み立て
Сборка колес

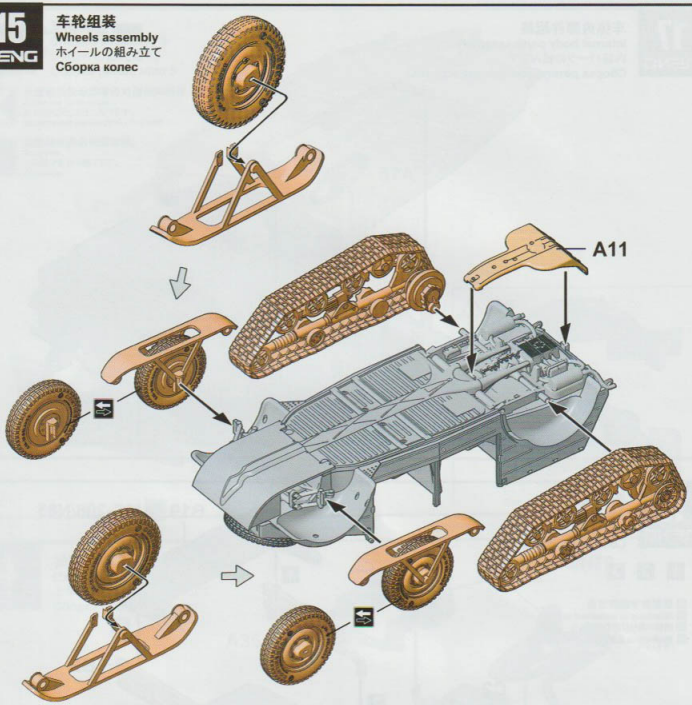

16 MENG

前车灯组装
Headlights assembly
フロントライトの組み立て
Сборка передних фар

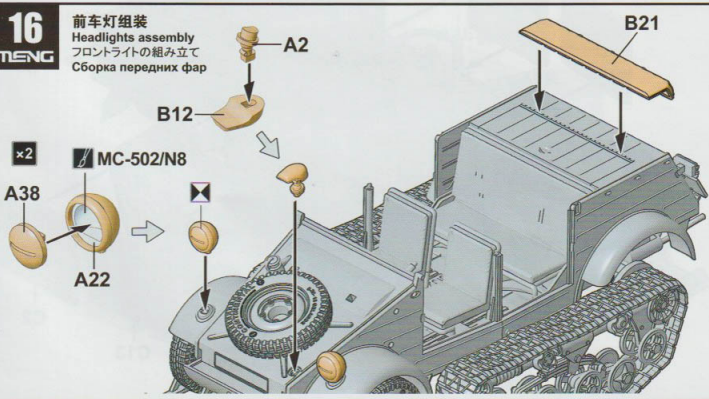

17

MENG

车体内部件组装
Internal body parts assembly
内装パーツの組み立て
Сборка деталей интерьера машины

MC-401/N2

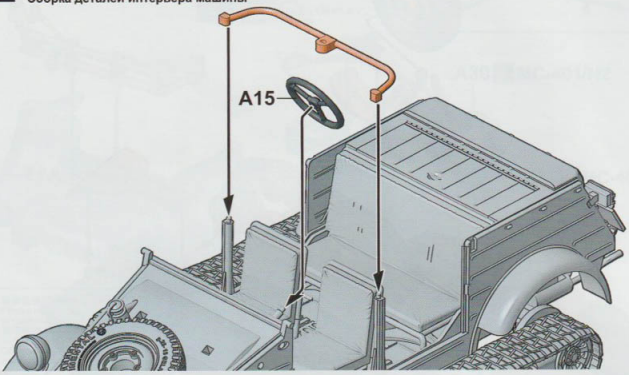

18

MENG

车门组装
Doors assembly
ドアの組み立て
Сборка дверей

1 2 3

依照数字顺序组合
Attaching in numerical order.
順番に取り付けてください。
Установка в порядке нумерации.

MC-206/N85

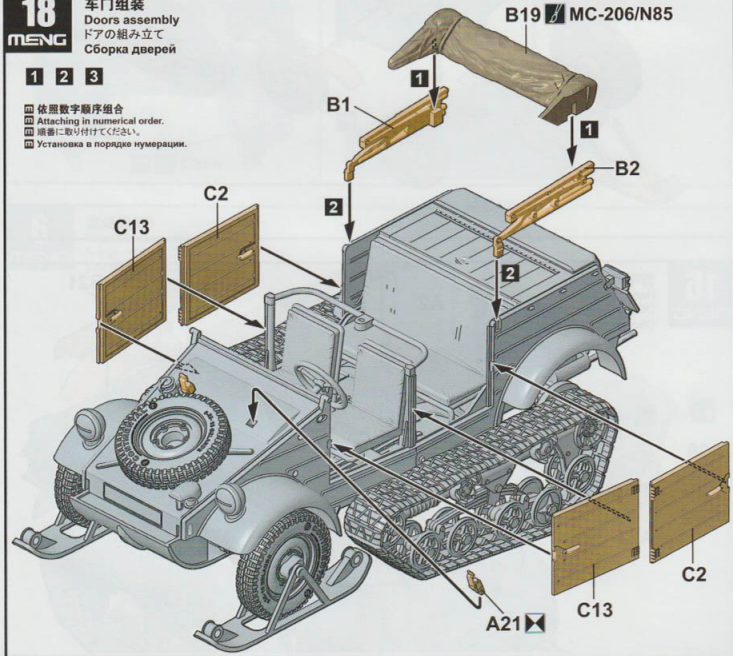

19

MENG

车体外部件组装
Exterior parts assembly
外装パーツの組み立て
Сборка внешних деталей машины

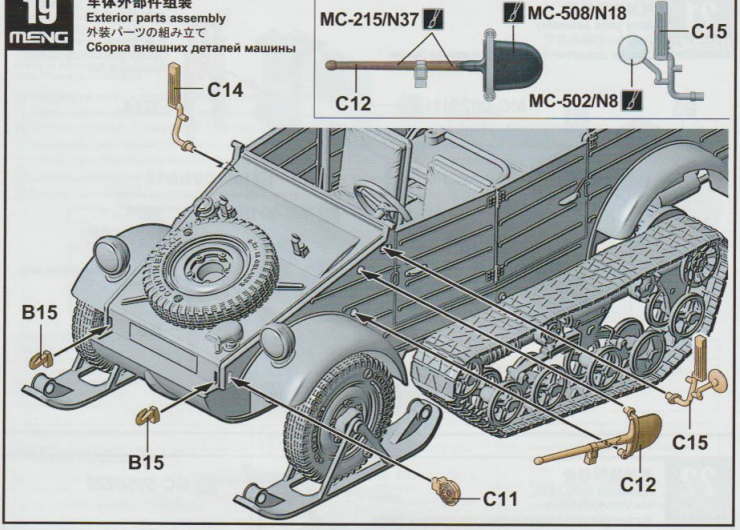

20

MENG

前风挡组装
Windshield assembly
フロントガラスの組み立て
Сборка ветрового стекла

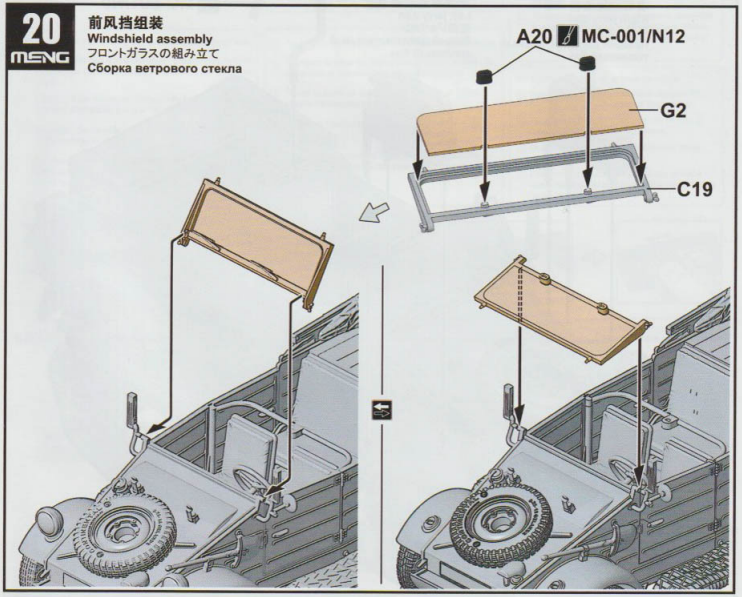

21 MENG

附加油箱组装
Jerry cans assembly
ジェリカンの組み立て
Сборка дополнительных топливных баков

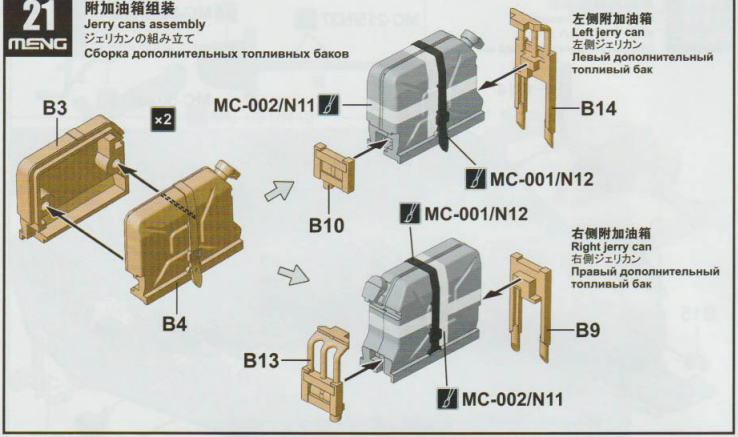

22 MENG

附加油箱组合
Attaching jerry cans
ジェリカンの取り付け
Установка дополнительных топливных баков

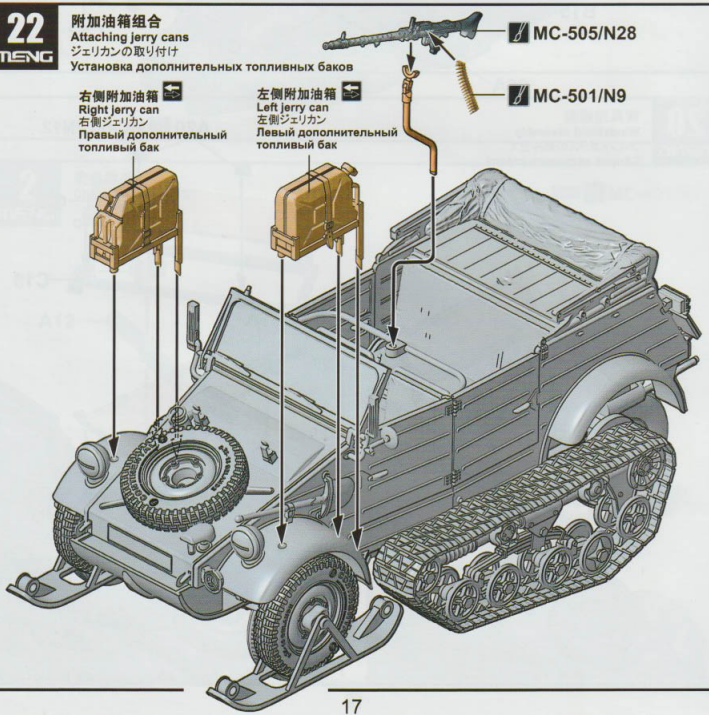

涂装指示
Painting
塗装指示
Окраска

A **二战德国国防军第10装甲师**
10th Panzer Division, the Wehrmacht
第二次世界大戦ドイツ国防軍第10装甲師団
Машина из состава 10-бронетанковой дивизии вермахта, Вторая мировая война.

车体色
Body color
車体色
Цвет кузова

MC-246/N32

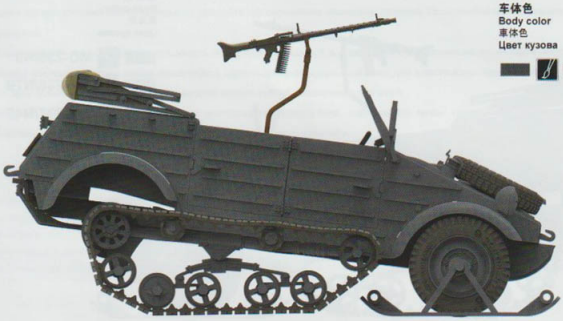

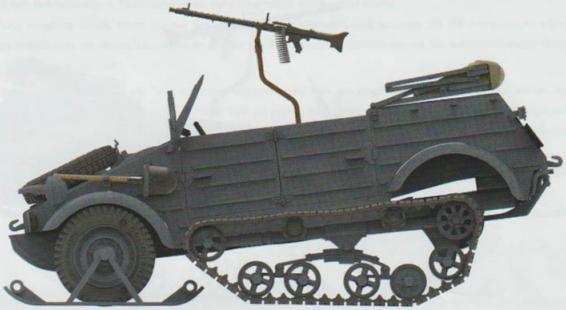

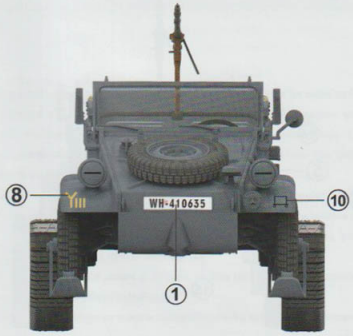

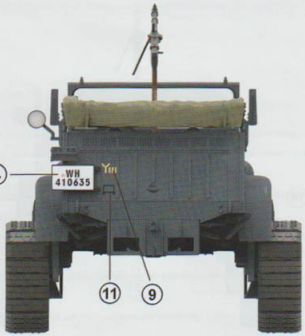

B **二战德国国防军第19装甲师**
19th Panzer Division, the Wehrmacht
第二次世界大戦ドイツ国防軍第19装甲師団
Машина из состава 19-бронетанковой дивизии вермахта, Вторая мировая война.

车体色
Body color
車体色
Цвет кузова

- MC-235/N6
- MC-236/N79
- MC-237/N47





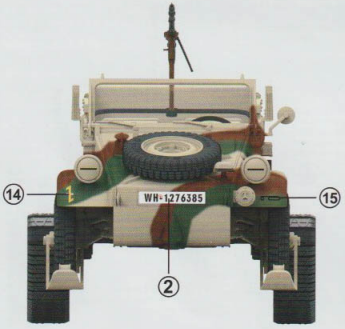

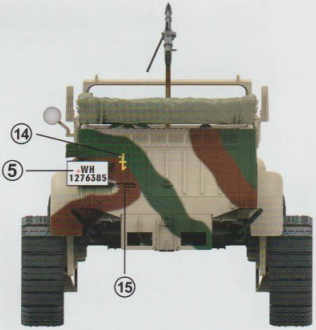

C **二战德国国防军第11装甲师**
11th Panzer Division, the Wehrmacht
第二次世界大戦ドイツ国防軍第11装甲師団
Машина из состава 11-бронетанковой дивизии вермахта, Вторая мировая война.

车体色
Body color
車体色
Цвет кузова

MC-236/N79



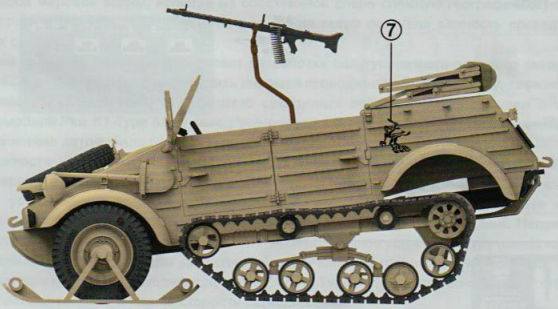

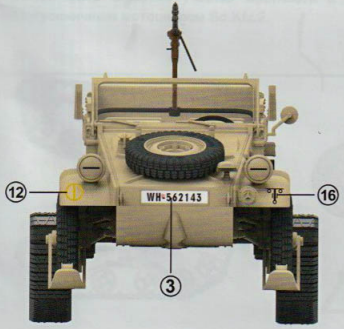

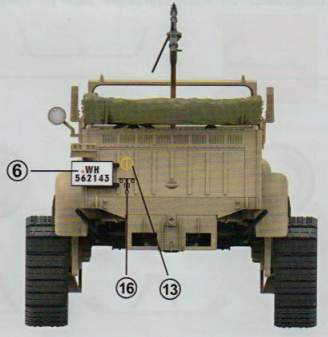

零件图
Parts
部品図
Детали

A Parts

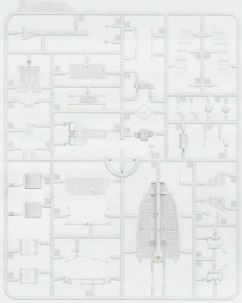

C Parts

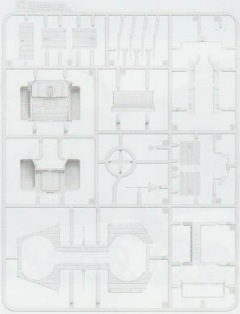

G Parts

B Parts

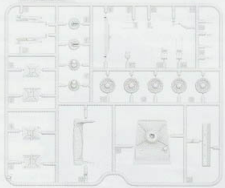

水贴
Decal
水転写デカール
Декаль



3D PRINTED



颜色对照表
Color reference
カラー対応表
Таблица цветов

MENG AK ACRYSION

亚光黑	Matt Black	つや消しブラック	Матовый черный	MC-001	N12
亚光白	Matt White	つや消しホワイト	Матовый белый	MC-002	N11
卡其	Khaki	カーキ	Хаки	MC-206	N85
木棕	Wood Brown	ウッドブラウン	Древесно-коричневый	MC-215	N37
浅草绿	Light Grass Green	ライトグラスグリーン	Травяной	MC-235	N6
浅土	Light Earth	ライトアース	Светло-земляной	MC-236	N79
红棕	Red Brown	レッドブラウン	Красно-коричневый	MC-237	N47
德国灰	German Grey	ジャーマングレー	Немецкий серый	MC-246	N32
光泽黑	Gloss Black	グロスブラック	Глянцевый черный	MC-401	N2
光泽绿	Gloss Green	グロスグリーン	Глянцевый зеленый	MC-407	N6
金	Gold	ゴールド	Золотистый	MC-501	N9
银	Silver	シルバー	Серебристый	MC-502	N8
枪金属	Gun Metal	ガンメタル	Вороненая сталь	MC-505	N28
烧蚀	Burnt Red	バーントラスト	Ржавчина	MC-506	N76
黑铁	Steel	スチール	Стальной	MC-508	N18

售后
After-sales service
アフターサービス
Обслуживание после продажи

如果零件有缺失、破损等不良情况或者您对产品有任何建议，请用以下方式联系我们：
咨询热线：+86 4001-870-090
邮箱：after-sales@meng-model.com
网址：www.meng-model.com
地址：广东省深圳市宝安区新安街道海滨社区N23区海秀路23号龙光世纪大厦1栋1501A
邮编：518000

If there are parts missing or broken, or if you have any suggestions, please contact us:
Hotline: +86 4001-870-090
E-mail: after-sales@meng-model.com
Website: www.meng-model.com
Address: Rm.1501A, Blk.1 Logan Century Building, No.23 Haixiu Rd., N23 Area Haibin Community, Xin'an St., Bao'an Dist., Shenzhen, Guangdong, China
Zip code: 518000

紛失や破損した場合、あるいはご意見がありましたら、ご連絡ください。
電話番号：+86 4001-870-090
メールアドレス：after-sales@meng-model.com
ウェブサイト：www.meng-model.com
住所：中国広東省深セン市宝安区新安街道海浜コミュニティN23区海秀路23号龍光世紀ビル1棟1501A室
郵便番号：518000

Если в Вашем наборе не хватает деталей, или они поломаны, а так же при наличии предложений и пожеланий к нашим моделям, пожалуйста, свяжитесь с нами.
Телефон: +86 4001-570-090
Email: after-sales@meng-model.com
Сайт: www.meng-model.com
Адрес: Rm.1501A, Blk.1 Logan Century Building, No.23 Haixiu Rd., N23 Area Haibin Community, Xin'an St., Bao'an Dist., Shenzhen, Guangdong, China
Почтовый индекс: 518000