RODEN

ІГРАШКА ДЛЯ ДІТЕЙ ВІД 10 РОКІВ

ЗБІРНА МОДЕЛЬ / MODEL KIT / MODELLBAUSATZ

Масштаб / Scale / Maßstab

1:72

№ 010

Fokker Dr.I

Найвідоміший німецький винищувач Fokker Dr.I увійшов в історію перш за все як "літак Червоного Барона". Манфред фон Ріхтгофен - ас №1 Першої Світової війни, збив на Fokker Dr.I 20 літаків з загалом отриманих 80 повітряних перемог. Триплан Фоккера, безперечно не був найкращим літаком Першої Світової війни, але саме йому належить слава "улюбленого винищувача всіх німецьких асів".

Після появи на фронті на початку 1917 року англійського Sopwith Triplane німецьке військове командування зрозуміло, що основний літак-винищувач Albatros DIII отримав серйозного та небезпечного суперника. Компанія Фоккера, що на той час займалася розробкою нового біплану Fokker D.VI, отримала замовлення на побудову триплану. Спочатку розглядалася навіть пропозиція скопіювати Sopwith Triplane, подібно тому, як компанія Pfalz скопіювала французький «Моран». Але Ентоні Фоккер в найкоротші строки переробив конструкцію D.VI до вимог на літак - триплан, і вже в серпні 1917 року перші два передсерійних літаки надійшли на фронт для військових випробувань.

Новий літак дуже швидко отримав схвальні відгуки пілотів перш за все, через відмінну маневреність, зумовлену мінімальними розмірами для літаків такого типу. Триплан Фоккера надійшов до Jagdgeschwader 1 - елітного авіаційного підрозділу, що неофіційно іменувався "Літаючим цирком Ріхтгофена". Кожен з асів вважав за честь літати на Dr.I, тому що триплан був ідеальним літаком для маневреного двобою на незначних висотах.

У вересні 1917 року трапилось декілька льотних інцидентів з Dr.I; два пілоти загинули. Командування наказало тимчасово зняти триплан з польотів. Fokker Dr.I був дуже "суворим" у пілотуванні і не вибачав пілоту навіть найменшої помилки; окрім того, виявилися деякі недоліки у конструкції крила. Наступного місяця Fokker Dr.I повернули на фронт, але на той час було зрозуміло, що триплани не можуть протистояти більш потужним та все більш переважаючим за кількістю літакам Союзників.

Загалом було збудовано близько 300 літаків Fokker Dr.I, деякі з них залишалися в бойових підрозділах майже до кінця війни.

Після загибелі фон Ріхтгофена 21 квітня 1918 "Літаючий цирк" очолив інший славетний ас Вільгельм Рейнхардт (20 перемог, орден Блакитний Макс), але два місяці потому він загинув у авіаційній катастрофі. Останнім командиром JG1 був Герман Ґьорінґ (22 перемоги PLM); під його керівництвом "Літаючий цирк" зустрів звістку про кінець війни.

Окрім цього на Dr.I літали найвідоміші аси Ернст Удет (62 перемоги, орден PLM), Еріх Льовенхардт (53 перемоги, PLM), Йозеф Карл Якобс (41 перемоги, PLM).

Fokker Dr.I

Fokker Dr.I, the most well-known German WWI fighter, came into the history as "Red Barons plane" - Rittmeister Manfred von Richthofen, ace Number One of WWI claimed on Dr.I twenty planes (from 80 total air victories). Fokkers Dreidecker, of course, wasn't best WWI plane, but he received honor "most popular aircraft of all German aces".

After appearing in early 1917 Sopwith Triplane German Idflieg received a new strong opponent to their Albatross D.III. Fokkers company, who's developed at this moment new project of D.VI biplane, received from Idflieg order on new triplane - aircraft. Firstly air command proposed to copy Sopwith Triplane (like previously Pfalz Flugzeugwerke copied Morane designs). But Anthony Fokker in short terms adopted D.VI to triplane standards. On the August 1917 two pre-production aircrafts reached to the front for combat trials.

New plane very quickly received best references from it pilots - in first time, for it incredible maneuverability. Fokkers new plane soon received Jagdgeschwader 1 - superb elite German fighter units, so-named "von Richthofen Flying Circus". This plane was ideal for fights on low-altitudes.

On September 1917 in JG1 occurred a few flying accidents; two pilots were killed and all Dr.I grounded for investigations. In fact, Dr.I, was very strict plane, it "not forgiven" pilots even small mistakes; and, besides, some wing failures were found.

They returned to intensive service on the next month, but at this moment was clearly seen, that Dr.I can't oppose to new more powerful and more numerous Allied fighters.

About 300 planes of this type were built in total by Fokker company, many of them served until the end of war.

After death of von Richthoffen in aerial combat on 21 April 1918, Flying Circus was headed by another famous ace Wilhelm Reinhardt (20 victories, Pour Le Merite), but two month later he also dead in flying accident on the new plane Dornier D.I. Last commandeer of JG1 was Hermann Göring (22 victories, PLM), -under his commanding Flying Circus meet Armistice.

Many famous aces also flied on the Dr.I -Ernst Udet (62 victories, PLM), Ulrich Neckel (30 victories, PLM), Erich Loewenhardt (53 victories, PLM), Josef Carl Jacobs (41 victories, PLM).

Fokker Dr.I

Das berühmteste deutsche Jagdflugzeug Fokker Dr.I ist in die Geschichte als „Flugzeug des roten Baronen" eingegangen. Manfred von Richthofen, der Spitzenflieger Nr. 1 des ersten Weltkrieges, schoß mit Fokker Dr.I 20 Flugzeuge und errang insgesamt 80 Luftsiege. Fokkers Dreidecker war eindeutig kein bestes Flugzeug des ersten Weltkrieges, aber gerade ihm gehört der Rufeines „Lieblingsflugzeuges aller deutschen Spitzenflieger".

Nach dem Erscheinen Anfang 1917 an der Front des englischen Dreideckers Sopwith Triplane hat deutsche Militärleitung verstanden, daß das Basisjagdflugzeug Albatros DIII einen ernsten und gefährlichen Konkurrenten erhalten hat. Fokkers Firma, die damals einen neuen Zweidecker Fokker D.VI entwickelte, hat einen Auftrag bekommen, einen Dreidecker zu bauen. Zuerst wurde sogar ein Vorschlag, eine Kopie des Sopwith Triplane zu machen, so ähnlich wie die Firma Pfalz eine Kopie des französischen Morani gemacht hat, zur Behandlung vorgelegt. Aber Enthoni Fokker hat in kürzester Frist das Modell D.VI anpassend zu den Dreideckersforderungen umgebaut, und bereits im August 1917 wurden die ersten zwei Testflugzeuge an die Front zu den Militärprüfungen geliefert.

Das neue Flugzeug hat sehr schnell die beistimmenden Gutachten der Flugzeugführer vorallem wegen seiner ausgezeichneten Manövrierfähigkeit, die durch minimale Maßen für solche Flugzeugtypen bedingt wurde, erhalten. Fokkers Dreidecker kam zur Jagdgeschwader 1, einer elitären Lufteinheit, die einen inoffiziellen Namen „Richthofens fliegender Zirkus" hatte. Jeder Spitzenflieger hielt es für eine Ehre, mit dem Dr.I zu fliegen, weil der Dreidecker ein Idealflugzeug für einen Manövrierzweikampf in geringen Höhen war.

Im September 1917 haben mit Dr.I einige Flugzwischenfälle passiert und 2 Flugzeugführer sind ums Leben gekommen; die Leitung hat befohlen, für eine Weile den Dreiecker aus dem Flugplan zu ziehen. Das Flugzeug Fokker Dr.I war sehr „hart" bei der Steuerung und verzog dem Flugzeugführer sogar einen kleinsten Fehler nicht; außerdem haben sich einige Mängel an der Konstruktion des Fliegels herausgestellt. Nächsten Monat hat man das Flugzeug Fokker Dr.I an die Front zurückgegeben, aber es war damals schon klar, daß die Dreidecker den leistungsstärkeren Flugzeugen der Alliierten und ihrer größeren Anzahl nicht wiederstehen können.

Insgesamt wurden ca. 300 Flugzeuge Fokker Dr.I gebaut, einige davon blieben in den Kampfabteilungen fast bis zum Ende des Krieges.

Nach dem Tod Herrn von Richthofen hat am 21 April 1918 „den fliegenden Zirkus" ein anderer berühmter Spitzenflieger Wilhelm Reinhardt (20 Luftsiege, Orden des blauen Max) geleitet, aber 2 Monaten später kam er im Flugzeugunglück ums Leben. Der letzte Leiter JG1 war Herman Hering (22 Luftsiege, PLM-Orden), unter seiner Leitung hat „der fliegende Zirkus" eine Nachricht über das Ende des Krieges erhalten.

Außerdem sind mit dem Dr.I die berühmtesten Spitzenflieger Ernst Udet (62 Luftsiege, PLM-Orden), Erich Löwenhardt (53 Luftsiege PLM-Orden), Josef Karl Jacobs (41 Luftsiege PLM) geflogen.

Технічні характеристики

Розмах крила	7,19 м
Довжина	5,77 м
Загальна вага	586 кг.
Макс. швидкість	165 км/год
Двигун	Oberursel URII, 110 к.с.

Озброєння:

Кулемети ..... 2 x LMG 08/15 Spandau

Performances

Wingspan	7,19 m
Length	5,77 m
Take-off weight	586 kg
Speed max	165 km/h
Engine...	Oberursel URII, 110 h.p.

Armament:

Machine guns 2xLMG 08/15 Spandau

Technische Charakteristik

Flügelspannweitte	7,19 m
Rumpflänge	5,77 m
Wicht	586 kg
Max.Geschwindigkeit	165 km/St
Motor	Oberursel URII, 110 P.S.

Bewaffnung:

Maschinengewehre 2xLMG08/15 Spandau

Зроблено в Україні / Made in Ukraine

ТОВ Інструментальний завод "Роден", 03062, м.Київ, вул. Невська 7а, оф.35

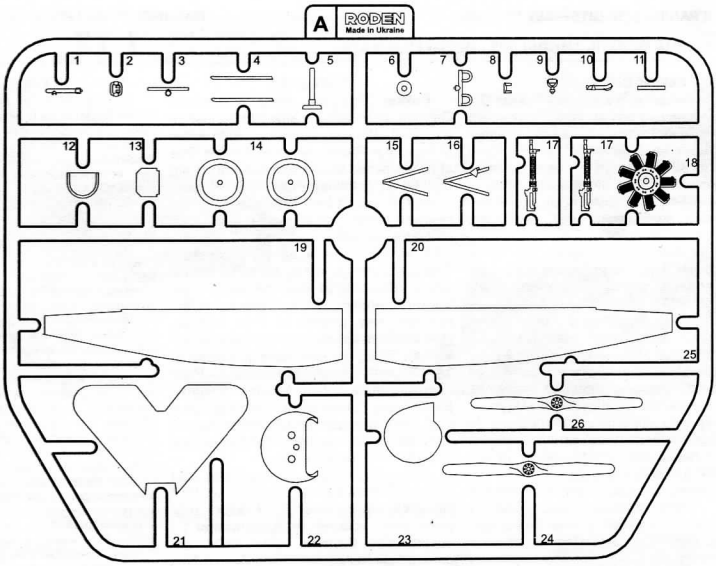

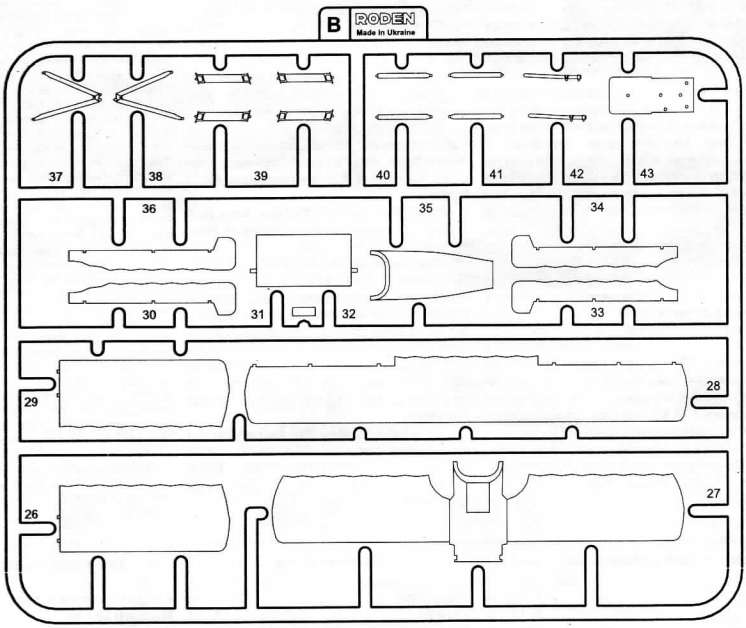

Комплектність іграшки:

1. Рамки з деталями - 2 шт.
2. Інструкція - 1 прим.
3. Декалі - 1 прим.
4. Коробка - 1 шт.

Майстер-модель виготовлена паном Є.К. Хавіло
Історико-технічний супровід опрацювали
Т. Штик та О. Кривчик.

Інструкція
The instruction

УВАГА - Прочитати обов'язково!

Перед початком роботи уважно вивчіть інструкцію для складання моделі. Деталі з рамок вирізати за допомогою гострого ножа або гострозубців. Номери деталей позначені цифрами:

1, 2, 3... Рамки, в яких знаходяться деталі, позначені великими латинськими літерами: **A, B, C**... Для деталей, які необхідно фарбувати перед складанням, вказано колір фарби: **Ⓐ,Ⓑ,Ⓒ**.. З'єднувати деталі за допомогою клею Plastic CEMENT 3991, 3992, 3999 або FIX 44601, 44602, 44607.

Вказівка для наклеювання декалей: вирізати з аркуша потрібні декалі (на схемі номери декалей вказано цифрами у квадратах); покласти їх у посуд з чистою водою приблизно на ½ хвилини; накласти декалі на модель, а потім зсунути їх з аркуша. Для кращого прилипання притиснути їх чистою тканиною.

ATTENTION - Useful advice!

Read the instructions carefully prior to assembly. Remove parts from frame with a sharp knife or a pair of scissors and trim away excess plastic. Do not pull off parts. Numbers of parts are marked figures:

1, 2, 3... Frames, in which the parts are situated, are marked by capital letters: **A, B, C**... For parts, which should be painted before mounting, are given colors of paint: **Ⓐ, Ⓑ, Ⓒ**... Use plastic cement ONLY.

Directions for applying the decals: cut out from the sheet the necessary decals (numbers of decals are marked by figures in squares); plunge them into a vessel with pure water for about ½ minute; apply the decals on the kit, letting them slide from the paper. For a better adhesion, press them by means of clean rag.

ACHTUNG - Ein nützlicher Rat!

Von der Montage die Zeichung aufmerksam studieren. Die einzeinen Montageteile mit einem Messer oder einer Schere vom Spritzling sorfälling entfemen. Nummern der Einzelteile sind als Ziffer: **1, 2, 3**... Der Rahmen, in welchem sich der Einzelteil befindet, wird als grosser Latienbuchstabe angegeben: **A, B, C**... Für die Einzelteile, die vor der Montage zu färben sind, wird die Farbe des Farbstoffs angegeben: **Ⓐ,Ⓑ,Ⓒ**... Bitte nur Plastikkleibstoff verwenden.

Anweisungen für Abziehbilder-Anbringung: Die benötigten Abziehbilder vom Blatt abschneiden, in einGlas reines Wasser für etwa ½ Minute eintauchen, auf das Modell legen und dann vom Papierbogen abnehmen. Um eine bessere Haftung zu erzielen, die Abziehbilder mit einem reinen Tuch andrücken.

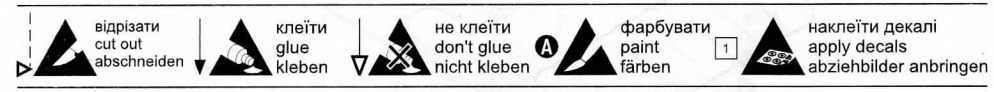

Порядок складання моделі
The model's folding order

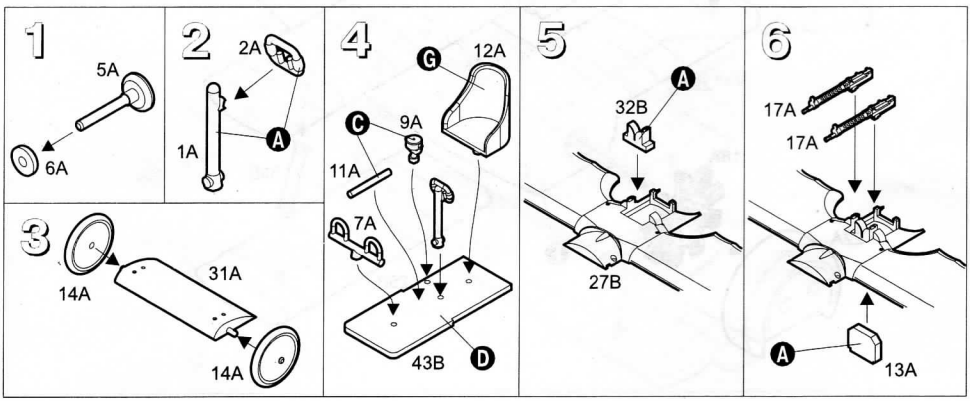

7

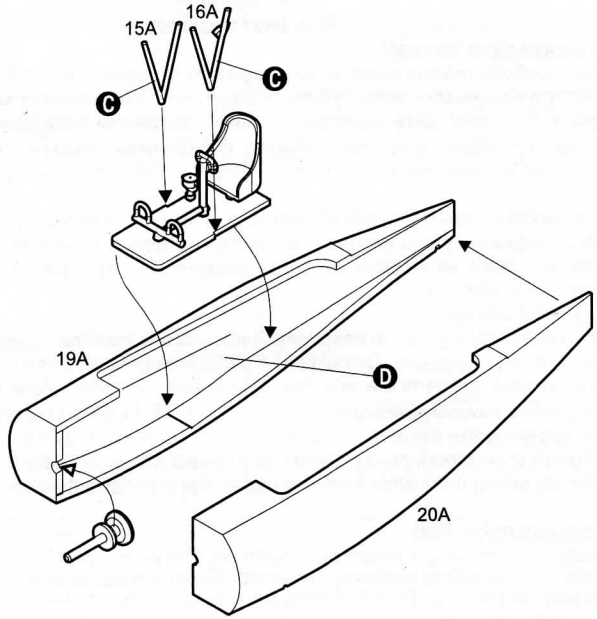

8

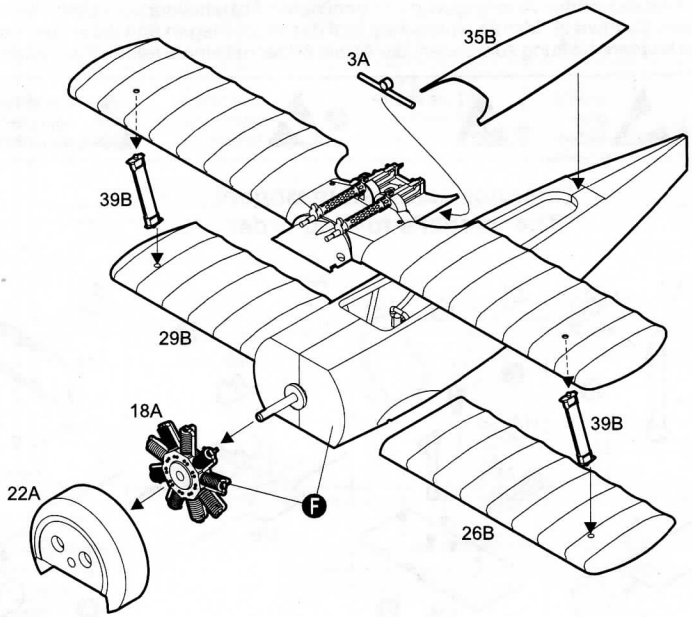

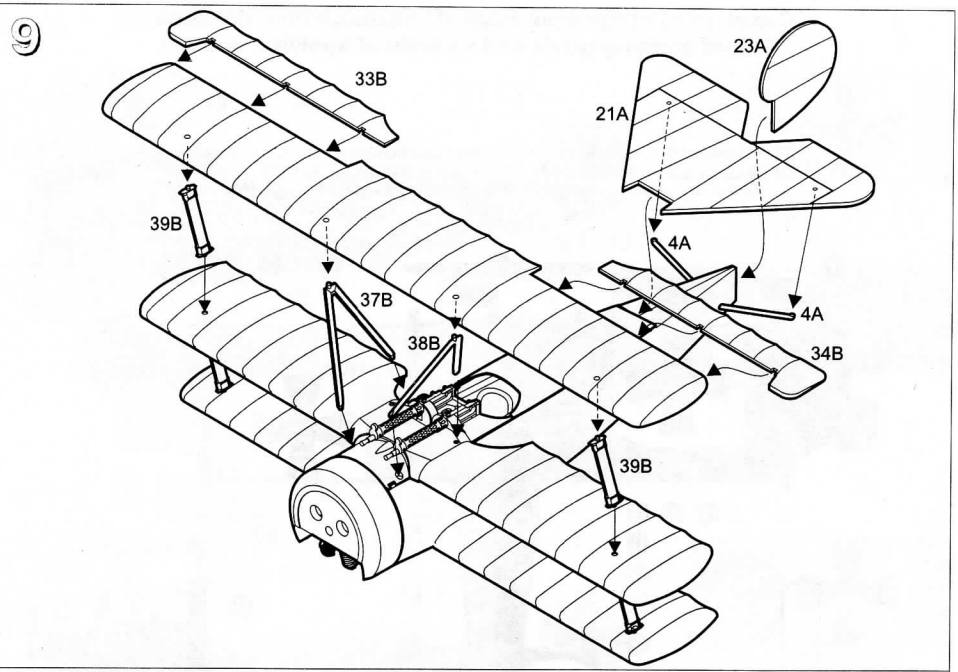
9
33B
23A
21A
39B
4A
37B
4A
38B
34B
39B

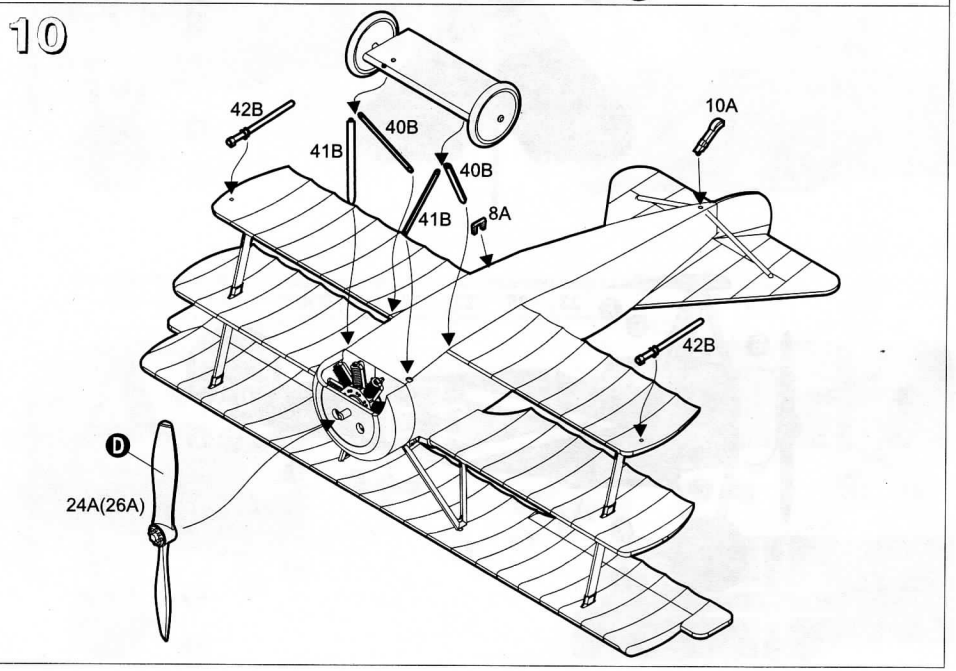
10
42B
40B
10A
41B
40B
41B
8A
42B
D
24A(26A)

Схема розфарбування моделі і наклеювання декалей
Colour painting guide and scheme of applying decals

I **Fokker Dr.I** ВПС Німеччини, Jasta 12, пілот-віцефельдфебель Ульріх Неккель.
Західний фронт. Летовище в Тоулі 15 березня 1918 року.
Fokker Dr.I, Jasta 12 Vz.fieldwebl Ulrich Neckel, Western Front, Toulis, March 15, 1918.

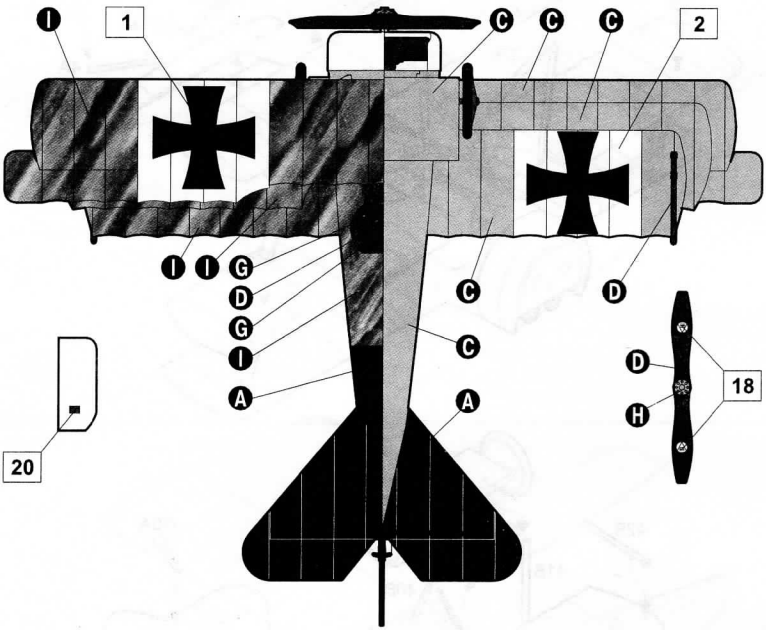

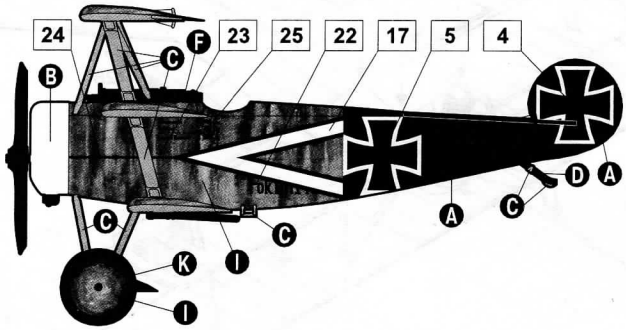

II **Fokker Dr.I** 152/17 (w/n 1864) ВПС Німеччини. Пілот-командир Jagdgeschwader I Манфред фон Ріхтгофен.Західній фронт. 13 березня 1918 року.
Fokker Dr.I 152/17 (w/n 1864), JGI, Manfred von Richthofen, Western Front, 13 March 1918.

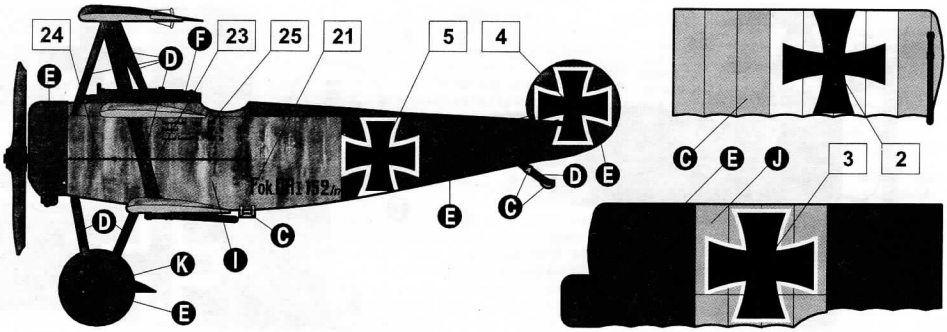

III **Fokker Dr.I** ВПС Німеччини, пілот-командир Jasta 11, лейтенант Лотар фон Ріхтгофен Західній фронт. 13 березня 1918 року.
Fokker Dr.I, Jasta 11, Lothar von Richthofen, PLM, Western Front, 13 March 1918.

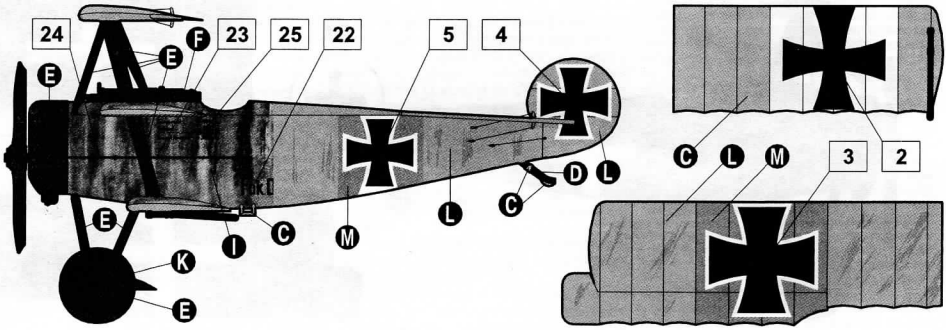

IV **Fokker Dr.I** ВПС Німеччини, Jasta 18, пілот-лейтенант Август Рабен.
Західній фронт. Літо 1918 року.
Fokker Dr.I, Jasta 18 lt. August Raben, Western Front, Summer 1918.

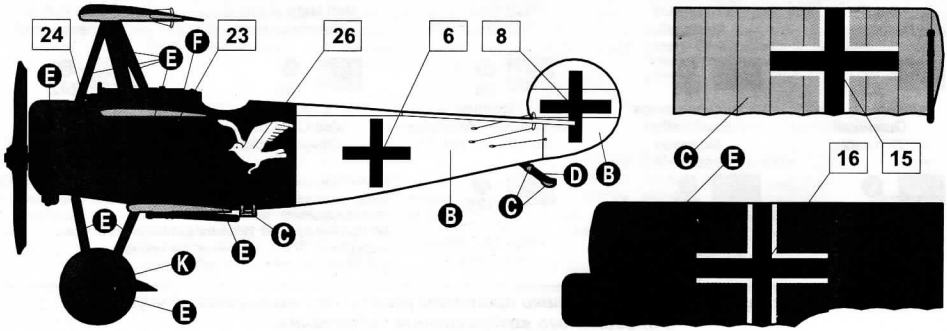

V **Fokker Dr.I** ВПС Німеччини. Пілот-командир Jasta 27, лейтенант Герман Ґьорінґ.
Західний фронт. Червень 1918 року.
Fokker Dr.I, Jasta 27, lt. Hermann Göring, PLM, Western Front, June 1918.

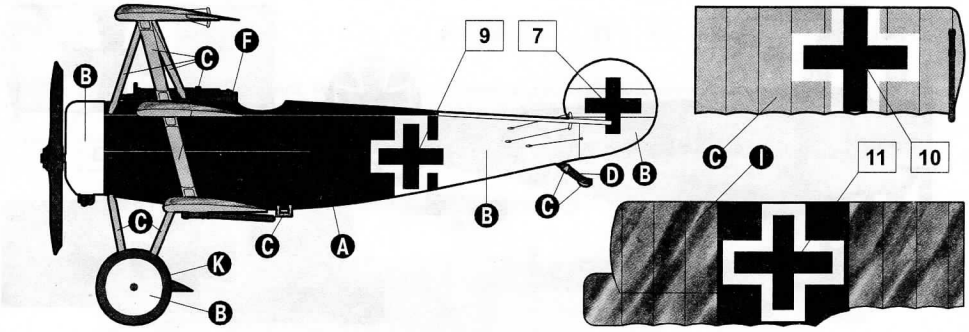

VI **Fokker Dr.I** 470/17 (с/н 2096) ВПС Німеччини, Jasta 7,пілот-лейтенант Йозеф Якобс.
Західний фронт. Жовтень 1918 року.
Fokker Dr.I 470/17 (w/n 2096), Jasta 7, lt. Josef Jacobs, Western Front, October 1918.

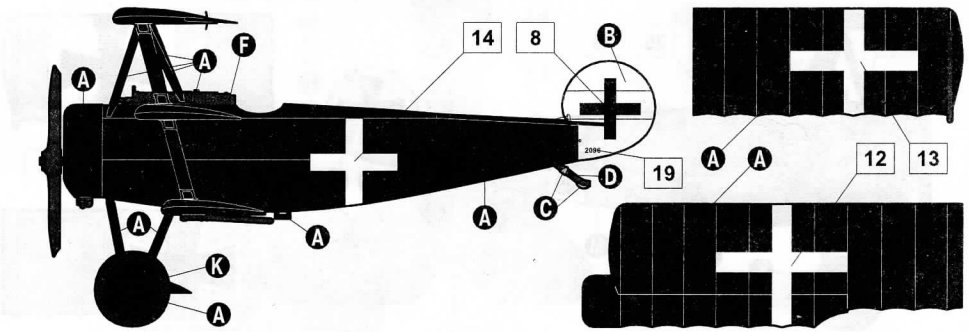

HUMBROL

A 33 Чорний Matt Black Mattschwarz	**B** 34 Білий матовий White Matt Mattweiß	**C** 87 Сірий сталевий Matt Steel Grey Stahlgrau, matt	**D** 110 Натуральне дерево Matt Natural Wood Naturholz, matt	**E** 153 Червоний матовий Insignia Red Signalrot, matt
F 53 Чернено-сталевий Gunmetal Schwarz	**G** 180 Червона шкіра Red Leather Rotbraun	**H** 56 Дюраль Metallic Matt Aluminium Aluminium, metallic	**I** 155 Оливковий Matt Olive Drab Olivgrau, matt	**J** 202 Рожевий Matt Pink Pink, matt
K 156 Темно-сірий Dark Grey Dunkelgrau, matt	**L** 154 Жовтий Insignia Yellow Signalgelb, matt	**M** 120 Салатовий Matt Lite Green Resedagrün		

ПРИМІТКА: оливковий колір (**I** 155) наносився пензлем поверх заводського пофарбування (**G** 87); вертикально на фюзеляжі та діагонально на крилах.
NOTE: olive color (**I** 155) hand-painted by brush over factory finish (**G** 87); vertically on the fuselage and diagonally on the upper surfaces.

Виробник гарантує безпеку іграшки протягом усього часу експлуатації за умови її правильного використання і зберігання.

Схема розфарбування моделі і наклеювання декалей
Colour painting guide and scheme of applying decals

RODEN

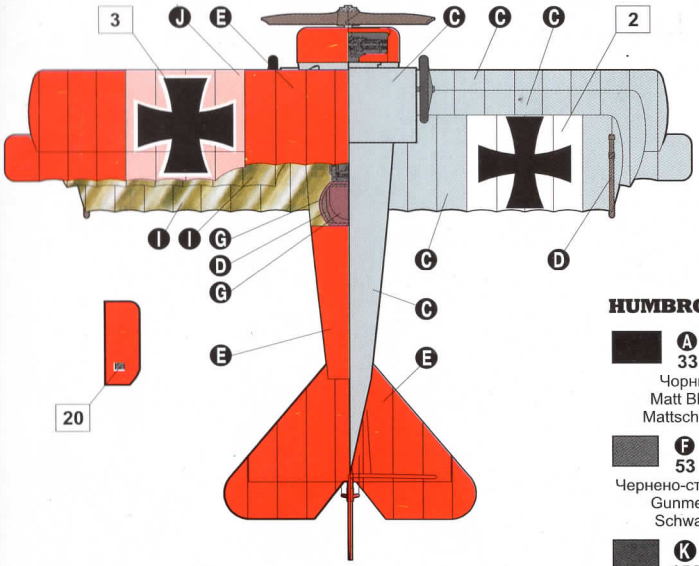

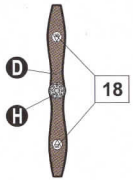

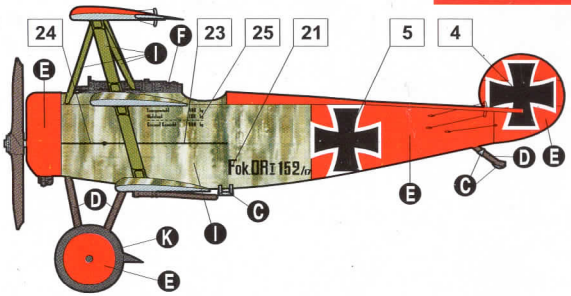

Fokker Dr.I 152/17 (с/н 1864) ВПС Німеччини. Пілот-командир Jagdgeschwader I Манфред фон Ріхтгофен.Західній фронт. 13 березня 1918 року.
Fokker Dr.I 152/17 (w/n 1864), JGI, Manfred von Richthofen, Western Front, 13 March 1918.

HUMBROL

A 33 Чорний Matt Black Mattschwarz	B 34 Білий матовий White Matt Mattweiß	C 87 Сірий сталевий Matt Steel Grey Stahlgrau, matt	D 110 Натуральне дерево Matt Natural Wood Naturholz, matt	E 153 Червоний матовий Insignia Red Signalrot, matt
F 53 Чернено-сталевий Gunmetal Schwarz	G 180 Червона шкіра Red Leather Rotbraun	H 56 Дюраль Metallic Matt Aluminium Aluminium, metallic	I 155 Оливковий Matt Olive Drab Olivgrau, matt	J 202 Рожевий Matt Pink Pink, matt
K 156 Темно-сірий Dark Grey Dunkelgrau, matt	L 154 Жовтий Insignia Yellow Signalgelb, matt	M 120 Салатовий Matt Light Green Resedagrün		

ПРИМІТКА: оливковий колір (I 155) наносився пензлем поверх заводського пофарбування (C 87); вертикально на фюзеляжі та діагонально на крилах.
NOTE: olive color (I 155) hand-painted by brush over factory finish (C 87); vertically on the fuselage and diagonally on the upper surfaces.

Збірна модель • Model kit
1:72
Масштаб • Scale
WORLD WAR I
No 010
FOKKER DR.I

ІГРАШКА.
ЗБІРНА МОДЕЛЬ-КОПІЯ
ЛІТАК FOKKER Dr.I
ДСТУ 2032-92
Для дітей від 10 років

Укр УНЦ 106

ЗРОБЛЕНО В УКРАЇНІ / MADE IN UKRAINE
ТОВ Інструментальний завод "РОДЕН"
Україна, 03062, м.Київ,
вул.Невська, 7а, оф.35

Tool-Making Plant RODEN Ltd.
7a Nevska Str., of. 35,
Kiev 03062, Ukraine

tel./fax: (+38-044) 483-10-69
E-mail: roden@rodenplant.com
http://www.rodenplant.com

НЕ ДАВАТИ ДІТЯМ ДО 3-Х РОКІВ. МІСТИТЬ ДРІБНІ ЧАСТИНИ.
НЕ ДАВАТЬ ДЕТЯМ ДО 3-х ЛЕТ. СОДЕРЖИТ МЕЛКИЕ ЧАСТИ.
NOT INTENDED FOR CHILDREN UNDER 3 YEARS OF AGE. CONTAINS SMALL PARTS.
NICHT BESTIMMT FÜR KINDER UNTER 3 JAHREN. ENTHÄLT KLEINTEILE.
NE CONVIENT PAS AUX ENFANTS DE 3 ANS. CONTIENT DES PETITES PIÈCES.
NO INDICADO PARA NIÑOS MENORES DE 3 A OS. COTIENE PIEZAS PEQUEÑAS.
NON ADATTO A BAMBINI DI ETÀ INFERIORE A 3 ANNI. CONTIENE PICCO LEPARTI.